INDUSTRIAL
SCREW AIR COMPRESSOR

TUNCINDSPMVS-30.0
TUNCINDSPMVS-50.0

Gebruikershandleiding

v.1.0

INTRODUCTIE

- Direct aangedreven schroefcompressor ontworpen voor continu, industrieel gebruik met hoge capaciteit
- Fitted with an efficient heavy duty three-phase electric motor (IE4)
- Variable speed running modes
- Hoge capaciteit schroef lucht uiteinde
- Stille loopprestaties , ideaal voor omgevingen met lage geluidsemissies
- Gepoedercoate massief stalen kastbehuizing met schuimgeluidsisolatieschermen
- 100% duty cycle toepassing
- Geavanceerd besturingssysteem
- Gelaste tank volledig in overeenstemming met de nieuwste Europese productie- en veiligheidsnormen

SPECIFICATIES

Compressor TUNCINDSPMVS-30.0	**TUNCINDSPMVS-50.0**	
Werkdruk	10bar (145psi)	10bar (145psi)
Motorvermogen	30PK (22kW)	50PK (37kW)
Gratis luchtlevering (FAD)	99 cfm (2,8 m^3/min)	209 cfm (5,9 m^3/min)
Motorsnelheid	3000 omw/min	3000 omw/min
Olie capaciteit	8,0 l	11,0 l
Spanning	415 ~ 50Hz / 3	415 ~ 50Hz / 3
Ingangsstroom	50A	90A
Efficiëntie	96% IE4	96% IE4
Geluidsdruk	70 dB(A)	70 dB(A)
Gewicht	370kg	505kg

30 PK

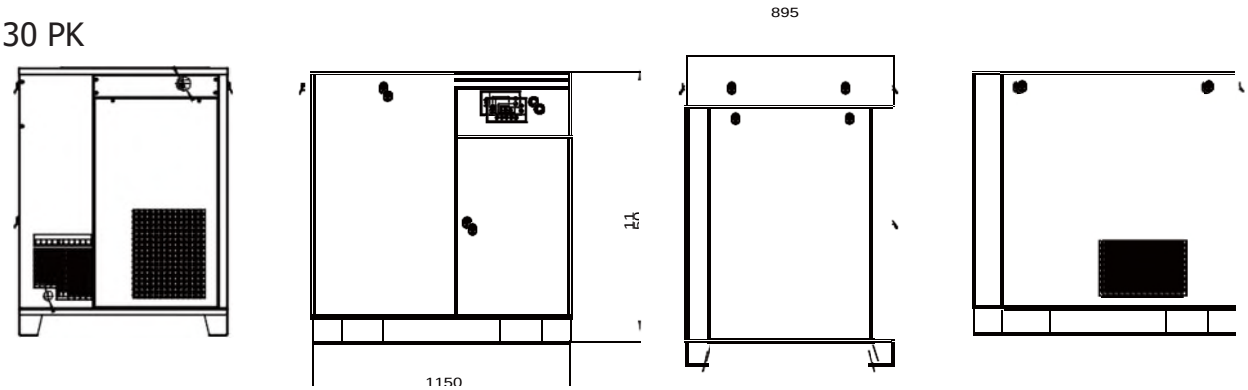

50 PK

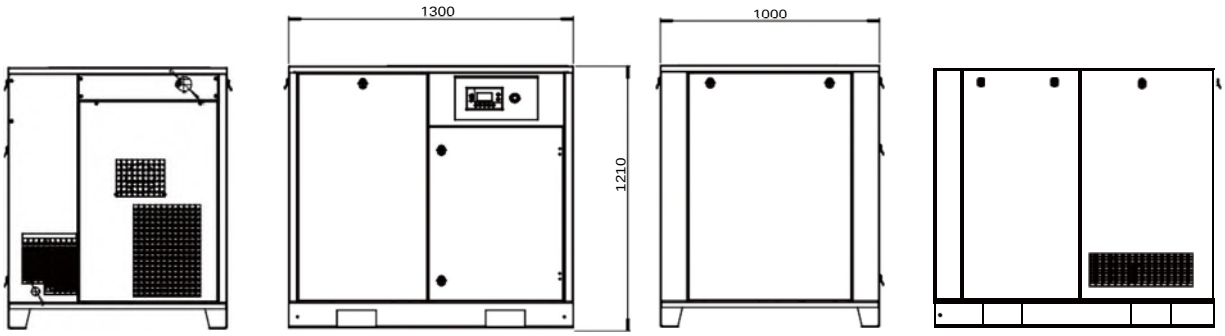

Fig.1

UITPAKKEN & POSITIONEREN

HOUD ER REKENING MEE DAT DE VOLGENDE FOTO'S EN INSTRUCTIES ALLEEN TER REFERENTIE ZIJN EN KUNNEN VERSCHILLEN VOOR UW COMPRESSORMODEL. NEEM CONTACT OP MET UW JAVAC-DEALER ALS U ADVIES NODIG HEEFT OVER DE MONTAGEPROCEDURE.

1. Controleer de buitenverpakking op tekenen van schade die tijdens het transport kunnen zijn opgetreden
2. Pak de compressor uit (let op eventuele instructies op de verpakking zelf).
3. Controleer de apparatuur op schade. Gebruik de apparatuur niet als er schade wordt gedetecteerd. Neem bij twijfel contactop met uw dealer voor advies.
4. Open de luiken en controleer de interne onderdelen visueel.
5. Bewaar de verpakking (in ieder geval voor de garantieperiode).

De machine tillen en verplaatsen

Til de apparatuur op met behulp van een vorkheftruck (fig.2). Controleer na het verwijderen van de verpakkingsmaterialen of het product in perfecte staat there are no damaged parts from transit. If your compressor is supplied with anti-vibration mounts ensure that they are fitted correctly as required. is en of

Positionering

Position the compressor on a flat surface in a well aired place, protected against atmospheric agents and not in a place subject to explosion gevaar.

De compressor moet worden geïnstalleerd in een stofvrije en goed geventileerde werkomgeving die voldoet aan uw lokale gezondheids- en veiligheids- en werkpleknormen. De ideale omgevingstemperatuur moet tussen 5 °C en 45 °C liggen.

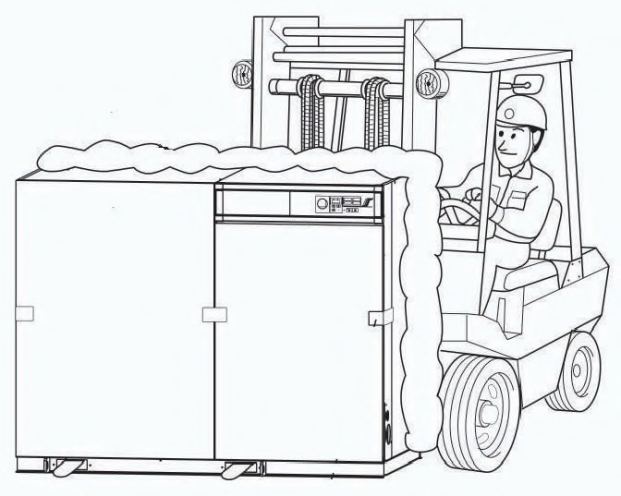

Fig.2

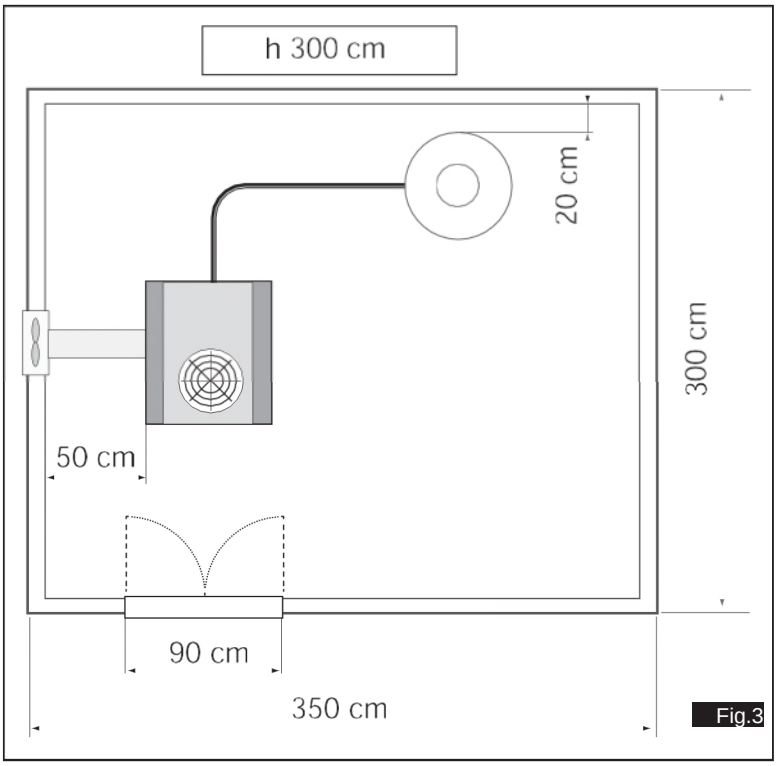

Fig.3

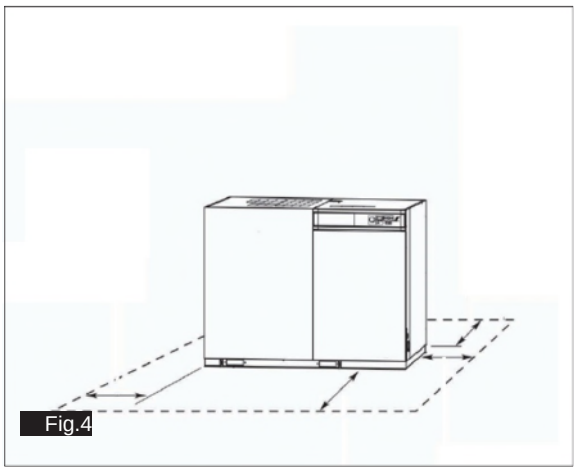
Fig.4

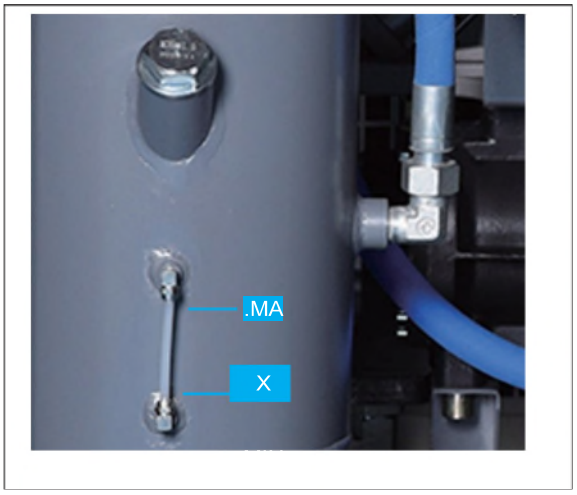

Installatie

Zorg ervoor dat de compressor is geïnstalleerd met een minimum van 50 cm and other objects or fixtures (van de muren Fig.3, Fig.4).

Controleer het juiste oliepeil zoals aangegeven (fig.5)

Plaats de compressor op een stabiele manier op een vlakke ondergrond en zorg ervoor dat u ten minste 50 cm vrij laat tussen de apparatuur en walls or other surfaces to allow sufficient air flow for the ventilation system.
eventuele
Position the air tank and connect the compressor and tank using the flexible pipe supplied. The flexible pipe helps to prevent the transmission of

trillingen die door de compressor naar de luchtverdeelleiding worden geproduceerd.

Important: Hete (afvoer)lucht ontsnapt uit de bovenkant van de compressor bij een temperatuur van ongeveer 15-35 °C hoger dan de temperature. It is essential to ensure sufficient ventilation within the working environment to accommodate the exhaust air. If necessary during the summer months you can fit an additional exhaust pipe with section more or less equal to the radiator, together with a fan to extract the hot air omgevingstemperatuur
buiten de werkomgeving om een veilige werktemperatuur te garanderen.

CONTROLES VOOR HET EERSTE GEBRUIK

Controleer het oliepeil:

Controleer voor gebruik van de compressor het oliepeil met behulp van het inspectieglas. Als de olie zich niet tussen de MIN- en MAX-markeringen bevindt, moet deze worden bijgevuld met een geschikte schroefcompressorolie (bijvoorbeeld EcoPress 48, RotEnergy
Plus) contact your nearest dealer for advice if required before filling (Fig.6).

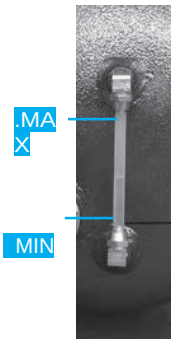

Fig.6

Controleer of de voeding correct is voor deze compressor:

Het is essentieel dat de luchtcompressor een adequate voeding heeft . De juiste spannings- en voedingswaarden worden weergegeven op het tanketiket van aluminiumfolie. Controleer altijd met een
qualified electrician for advice on how to correctly install and test this equipment.

Gebruik altijd meer luchtslang voordat u ervoor kiest om een verlengsnoer te gebruiken, omdat een lage spanning schade aan de motor kan veroorzaken . (Laagspanning schade valt niet onder de garantie)

Lees en begrijp alle elektrische veiligheidsrichtlijnen in deze handleiding, volg alle toepasselijke veiligheidsrichtlijnen van de lokale autoriteiten.

Inspectie van visuele apparatuur

Controleer de apparatuur, kabels, aansluitingen, slangen en alleeq uipment onderdelen voor gebruik op tekenen van schade of defect. Als u schade ontdekt, neem dan contact op met uw dichtstbijzijnde Javac Dealer voor advies.

Belangrijk: Laat de compressor niet draaien als er vóór gebruik schade of fouten worden gedetecteerd.

Transport bouten

Remove all transportation bolts (these are fixed in the factory prior to shipping to reduce the risk of vibration damage during transit).

APPARATUUR IDENTIFICATI-ON

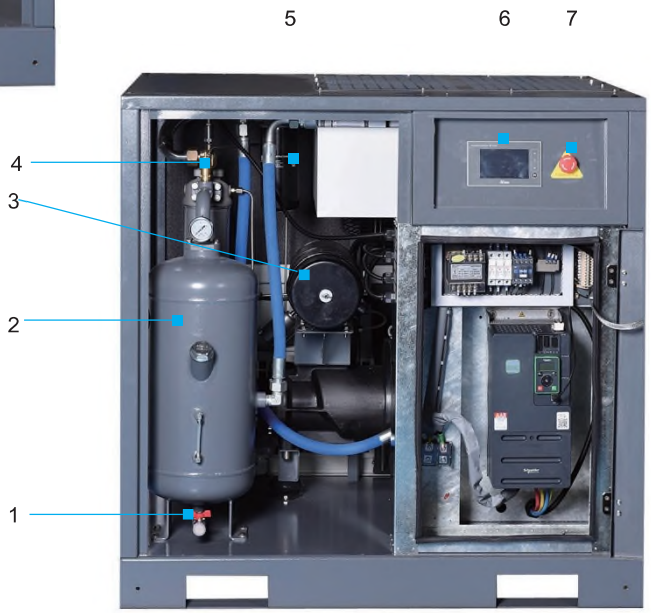

1. Aftapkraan
2. Lucht / olieafscheider tank
3. Luchtfilter
4. Veilige klep
5. Oliefilter
6. Configuratiescherm
7. Noodstop
8.Oil Separator Cartride
9. Schroefcompressor behuizing & montage
10. Ventilator
11.Inlaatklep
12. Motoriek
13. Luchteinde

VEILIGHEIDSRICHTLIJNEN

Lees en zorg ervoor dat u alle gebruiksaanwijzingen, veiligheidsmaatregelen en waarschuwingen in deze handleiding begrijpt voordat u deze compressor gebruikt of onderhoudt. De meeste ongevallen die het gevolg zijn van de werking en het onderhoud van de compressor worden veroorzaakt door het niet naleven van basisveiligheidsregels of voorzorgsmaatregelen. Een ongeval kan vaak worden voorkomen door een potentieel gevaarlijke situatie te herkennen that must be avoided to prevent bodily injury or machine damage are identified by warnings on the compressor and in this Instruction Manual. Never use this compressor or modify it in any way that has not been specifically recommended by the manufacturer. Contact a qualified electrician for advice on any issues relating to electrical safety in your working environment. voordat deze zich voordoet en door de juiste veiligheidsprocedures in acht te nemen. Gevaren

Elektrische veiligheid

Ensure that you check the equipment thoroughly to ensure it is safe and fit for purpose before each use. It is important that you inspect all plugs, sockets, power cables and electrical fittings for wear and damage and repair or replace any defective Onderdelen. Het risico op elektrische schokken kan worden geminimaliseerd door het juiste gebruik van de juiste elektrische veiligheidsvoorzieningen.

Voor producten die een aansluiting van een 415V-voeding vereisen, moet u contact opnemen met een gekwalificeerdeelektronist om ervoor te zorgen dat er een geschikte nominale voeding beschikbaar is. We raden u aan om de installatie van een industriële ronde penstekker en stopcontact met uw elektricien te bespreken op basis van de compressorspecificaties.

- We recommend that you fit a Aardlekschakelaar (RCCB) in de hoofdverdeelkast en dat een aardlekschakelaar (RCD) wordt gebruikt bij het bedienen van deze apparatuur.
- De Elektriciteit op het werk Act 1989 bevat wetgeving die juridische implicaties oplegt aan werkgevers om de veiligheid van elektrische apparaten op de werkplek te waarborgen. De voorschriften schrijven voor dat alle draagbare apparatuur regelmatig moet worden geïnspecteerd en getest om ervoor te zorgen dat deze veilig is voor gebruik. "Draagbare apparatuur": elk elektrisch item dat kan worden verplaatst en dit wordt vaak Portable Appliance Testing (PAT) genoemd . Pat-tests moeten regelmatig op deze apparatuur worden uitgevoerd door opgeleid, bevoegd personeel, zoals vereist door de wetgeving.
- De Health and Safety at Work Act 1974 stelt dat het de verantwoordelijkheid van de eigenaar van elektrische apparaten is om ervoor te zorgen dat zowel de apparatuur als de werkomgevingen worden onderhouden om een veilige werking te garanderen te allen tijde.
- Controleer of alle apparatuurkabels veilig zijn, correct geïsoleerd, vrij van schade en beschermd tegen kortsluiting en overbelasting connecting to the power supply. Do not use worn or damaged cables, plugs, sockets or other fittings. voordat
- Ensure that the power supply matches voltage requirements specified on the equipment before use. Check with your electrician.
- Zorg ervoor dat de voedingskabels uit de buurt van warmte, olie en scherpe randen worden gehouden.
- We raden aan dat de apparatuur rechtstreeks op de voeding wordt aangesloten zonder het gebruik van verlengsnoeren, omdat de resulterende spanningsval de motorprestaties kan verminderen.
- Koppel de compressor altijd los van de powererbron en verwijder de perslucht uit de luchttank voordat u onderdelen onderhoudt, inspecteert, onderhoudt, reinigt, vervangt of controleert.
- Gebruik de compressor niet in vochtige / natte omstandigheden.
- BELANGRIJK: Zorg er tijdens de elektrische installatie voor dat de motor bedraad is om te draaien in de richting die op het luchtuiteinde is aangegeven.

Veiligheid van apparatuur

- Never place your hands, fingers or other body parts near the compressor's moving parts during operation. Ensure that the equipment is geïsoleerd van de voeding en alle schakelaars in de UIT-stand voordat onderhoud, reparaties of aanpassingen worden uitgevoerd.
- Gebruik deze compressor nooit zonder alle afschermingen of veiligheidsvoorzieningen op hun plaats en in goede staat. Als onderhoud of service het verwijderen van een afscherming of veiligheidsvoorzieningen vereist, moet u de afschermingen of veiligheidsvoorzieningen vervangen voordat u de werking van de compressor hervat.
- Draag altijd een veiligheidsbril of gelijkwaardige oogbescherming. Perslucht mag nooit op iemand of een deel van het lichaam worden gericht.
- Wanneer de compressor niet in gebruik is, moet deze op een droge plaats worden bewaard. Buiten bereik van kinderen houden. Houd kinderen en dieren weg van het werk gebied.
- Maak alle werkgebieden vrij van onnodig gereedschap, puin, meubels etc. voor gebruik. Rommelige werkplekken kunnen leiden tot verwondingen.
- Draag geen losse kleding of sieraden bij het bedienen van deze apparatuur. Ze kunnen worden gevangen in bewegende delen. Draag beschermende haarbedekking om bevatten lang haar.
- Volg de instructies voor het smeren van deze apparatuur indien nodig.
- Kijk wat je aan het doen bent en verwijder eventuele afleidingen voor gebruik. Gebruik te allen tijde je gezond verstand.
- Do not operate this equipment when you are tired or if you are under the influence of alcohol, drugs or medication that makes you drowsy.
- Controleer op de juiste uitlijning van bewegende delen, binding van bewegende delen, staat van onderdelen, montage en luchtlekken en andere problemen die van invloed kunnen zijn op de veilige werking van deze apparatuur. Een afscherming of ander onderdeel dat beschadigd is, moet naar behoren worden vervangen of vervangen door een erkend J avac servicecentrum , tenzij elders in deze handleiding anders is aangegeven. Defecte drukschakelaars laten vervangen door een erkend servicecentrum. Gebruik de compressor niet als de schakelaar deze niet in- en uitschakelt.
- Bedien de compressor volgens de instructies in deze handleiding. Laat de compressor nooit werken door kinderen, personen die niet bekend zijn met de werking ervan of onbevoegd personeel.
- Houd alle schroeven, bouten en plinten stevig gemonteerd. Controleer regelmatig.
- The motor air vent must be kept clean so that air can freely flow at all times. Check for dust build-up frequently and clean as required.
- Als de apparatuur ongewoon lijkt te werken, vreemde geluiden maakt of anderszins defect lijkt, stop dan onmiddellijk met het gebruik ervan en zorg voor reparaties door een geautoriseerd servicecentrum.
- Oplosmiddelen zoals benzine, thinner, benzine, tetrachloorkoolstof en alcohol kunnen plastic onderdelen beschadigen en kraken. Veeg ze niet af met dergelijke oplosmiddelen. Veeg plastic onderdelen af met een zachte doek die licht is bevochtigd met een sopje en droog grondig af.
- Gebruik alleen J avac goedgekeurde vervangende onderdelen. Niet-goedgekeurde onderdelen maken uw garantie ongeldig en kunnen leiden tot storingen en resulterende verwondingen. Originele onderdelen zijn verkrijgbaar bij Javac uw dealer.
- D o de compressor niet te wijzigen voor enig ander gebruik dan waarvoor deze door de fabrikant is ontworpen. Knoei niet met of probeer de tank, drukschakelaar of veiligheidsklep niet af te stellen. Maak nooit iets vast aan de tank. Stel de tank niet bloot aan stoten, trillingen, hitte, slijtage of corrosieve materialen.
- Always contact an authorized service centre for advice on any repairs. Unauthorized modification may not only impair the compressor prestaties, maar kan ook leiden tot een ongeval of letsel van reparatiepersoneel dat niet over de vereiste kennis en technische expertise beschikt om de reparatiewerkzaamheden correct uit te voeren.
- Wanneer de compressor niet in gebruik is, zorg er dan voor dat de drukschakelaar is uitgeschakeld, koppel de apparatuur los van de stroombron en open de afvoerkraan om de perslucht uit de luchttank af te voeren.
- Om het risico op brandwonden te verminderen, mag u geen buizen, koppen, cilinders en motoren aanraken. Tijdens of direct na gebruik. Laat apparatuur afkoelen voordat u onderhoud, reparaties of aanpassingen uitvoert.
- Richt de uitgaande luchtstraal op personen of dieren. Zorg ervoor dat de luchttoevoerklep is uitgeschakeld voordat u de luchttoevoerslang loskoppelt.
- Lees alle veiligheidsinstructies voor elk gereedschap of accessoire dat met de compressor wordt gebruikt en zorg voor de veilige used exceeds the output pressure of the compressor. If you are using a spray gun it is important to ensure that the work area has sufficient

werkdruk van elk apparaat
ventilatie op zijn plaats.

- Do not operate in the vicinity of flammable liquids, gases or solids.
- Do not operate the compressor without an air filter or restrict the air flow around the equipment.
- Wanneer de compressor niet in gebruik is, zorg er dan voor dat deze is uitgeschakeld, losgekoppeld van de voeding en de lucht en het vocht uit de tank wordt afgevoerd.

WAARSCHUWINGSLABELS

Wa· rning symbolen:

Gevaar voor hoge temperaturen

Risico op elektrische schokken

Risico op hete of gevaarlijke gassen in de werkomgeving

Container onder druk

Bewegende mechanische onderdelen

Onderhoudsinterventies in uitvoering

Machine met automatische opstart

verbodssymbolen:

Open de luiken niet als de machine functioneert

Gebruik indien nodig altijd de noodstop en niet de lijnisolatorschakelaar

Gebruik geen water om branden op elektrische apparaten te blussen

Lees de gebruiksaanwijzing zorgvuldig door

Digitaal Beheersen Paneel

Wanneer de compressor is aangesloten op de voeding en in normale werking is, toont de hoofdinterface op het digitale bedieningsscherm het volgende (fig.7):

1. Uitlaattemperatuur
2. Luchtdruk
3. Bedrijfstoestand

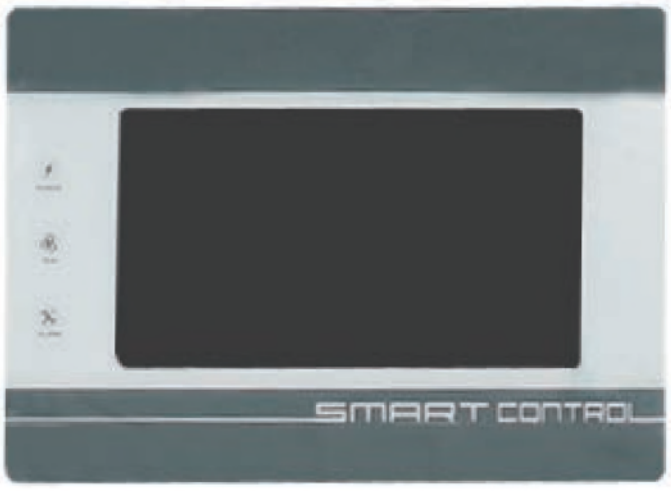

Fig.7

Bediening van de knop

——Knop Start

Wanneer de luchtcompressor zich in de stand-bystand bevindt, drukt u langer dan 3S op deze knop om de werking van de luchtcompressor te starten .

——Knop Afsluiten

Wanneer de luchtcompressor in de draaiende toestand is, drukt u deze knop langer dan 3S in om de werking van de luchtc-ompressor te stoppen.

—— Resetknop

Wanneer het apparaat uitvalt, drukt u op deze knop om de fout opnieuw in te stellen.

——Volgende pagina

Druk op deze knop om andere weergave- en instellingspagina's te openen.

—— Retourpagina

Als u op deze knop drukt, keert u terug naar de vorige pagina van deze pagina.

Indicatielampje

——vermogen:

De indicator gaat branden wanneer de controller wordt ingeschakeld.

——Werking:

De indicator gaat branden wanneer de controller wordt ingeschakeld.

——Fout:

Het storingsindicatielampje brandt tijdens de waarschuwing en de fout en wordt gewist wanneer het alarm of de fout is gewist.

Panne Alarmen

Er zijn een aantal verschillende alarminstellingen (variërend in ernst) die de gebruiker waarschuwen voor bedrijfsproblemen met de compressor en instructies worden op het digitale display weergegeven hoe deze op te lossen.

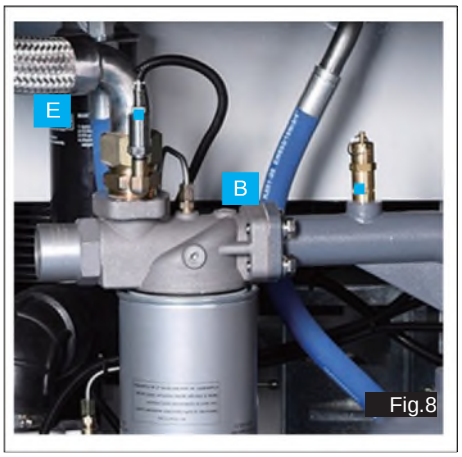

Fig.8

Veiligheidsvoorzieningen en bedieningselementen

Zie (Fig.8 &; Fig.9)

A: Drukomvormer: past de START- en STOP-druk aan B: Veiligheidsklep: opent de luchtafvoer bij de veiligheidswaarde.
C: Maximale temperatuurvoeler: stopt de motor wanneer +110°C is Overschreden

Fig.9

Opstartprocedure

When starting the compressor for the first time follow the procedure listed below:

1.Check and confirmed that the compressor has been correctly installed and is vrij van schade.

2. Controleer de voeding naar het bedieningspaneel van de luchtcompressor. Als de voedingsfase onjuist is, geeft het LCD-scherm informatie over de volgorde van de voedingsfase. Neem contact op met uw elektricien of neem contact op met Javac Tools voor advies.

3. Rotatiebevestiging: druk op de knop "START" en druk op de knop "Noodstop" " immediately to confirm that the rotation direction is correct.

4. START: druk op de knop "START" om het apparaat uit te voeren als de installatie correct is.

Afsluitprocedure

Stoppen: druk op de knop "UIT", de luchtcompressor stopt automatisch.

Noodknop:

Als er abnormaal geluid, trillingen en lekkage zijn, druk dan op de "noodstopknop" om de reparatie onmiddellijk te stoppen

ONDERHOUD

Voordat u onderhoudstaken aan de compressor uitvoert, moet u het volgende controleren:

1. De hoofdschakelaar is uitgeschakeld en de apparatuur is geïsoleerd van het lichtnet.
2. De drukschakelaar en de schakelaars van de besturingseenheid staan allemaal in de UIT-stand.
3. Alle druk is uit de luchttank verwijderd.

Procedure	Openingstijden
Controleer het oliepeil en vul indien nodig bij	100
Schoon zuigfilter	500
Controleer verstopping en reiniging van de radiator	1000
Volledige olievervanging	4000
Vervanging van oliefilter	1000
Air filter vervangen	1000
Vervanging van de olieafscheider	2500
Ontladingscondensatie	Minstens één keer per maand
Controleer het minimale drukventiel	12000

Let op: Maintenance intervals are strongly influenced by environmental conditions and working conditions of the compressor. Contact your Javac Dealer voor eventuele aanvullende informatie of advies over het onderhoudsschema voor deze apparatuur.

PROBLEEMOPLOSSING

SCHULD	OORZAAK	REMEDIE
Motor stopt als gevolg van de interventie van het stroomonderbrekerrelais.	De voedingsspanning is onjuist. Motor oververhitting.	Controleer / corrigeer de spanning, druk op de Reset-knop om opnieuw op te starten. Controleer de motorabsorptie en controleer de kalibratie van het relais. Als de absorptie normaal is, drukt u op Reset en start u opnieuw.
Hoog olieverbruik.	Gebrekkige afwatering. Oliepeil te hoog. Oil-separator filter broken. Defecte afdichting op de tepel van de olieafscheider.	Controleer de olieafvoerleiding en de terugslagklep. Controleer het oliepeil en ontlaad indien nodig. Replace the oil-separator filter. Vervang de tepelafdichting van de olieafscheider.
Olielek uit zuigkracht.	Zuigregelaar sluit niet goed.	Controleer de regelaar en de elektroklep
De veiligheidsklep gaat continu open .	Druk te hoog. De zuigregelaar sluit niet aan het einde van de cyclus. Oil-separator filter blocked.	Controleer drukomvormer & kalibratie Controleregelaar en elektroklep Controleer het verschil tussen de leidingdruk en de olie separator tank. Replace the oil-separator filter if necessary
Oververhitting van de compressor.	De omgevingstemperatuur is te hoog. Radiator is geblokkeerd. Het oliepeil is te laag. De elektroklep start niet op.	Verhoog de ventilatie. Reinig de radiator met oplosmiddel. Voeg olie toe. Controleer het commandorelais en de ventilatormotor.
De compressor draait, maar comprimeert geen lucht.	De regelaar is gesloten, hij gaat niet open omdat hij vies is of geen commando heeft.	Remove the suction filter and check if the adjuster opens manueel. Indien nodig demonteren en schoonmaken. Controleer de aanwezigheid van het signaal tussen de manometer en de elektroklep. Vervang eventuele beschadigde onderdelen.
De compressor blijft lucht comprimeren boven de maximale druk.	De regelaar is open, hij sluit niet omdat hij vies is of geen commando heeft. Defecte drukomvormer.	Demonteer en vervang de regelaar Controleer de aanwezigheid van het signaal tussen de manometer en de elektroklep. Vervang eventuele beschadigde onderdelen. Vervang de transducer.
Olie in de kast / behuizing	Lekkende leidingen/losse aansluitingen. Leak from the screw unit front flange.	Controleer leidingen en draai de verbindingen indien nodig vast. Vervang de afdichtringen.
De tankdruk daalt voortdurend.	Luchtlek, controleer alle aansluitingen.	Lokaliseer en repareer lekkage. Laat de compressor op maximale druk draaien en schakel deze vervolgens uit en koppel los. Borstel een zeepsopoplossing over de verbindingen en zoek naar bubbels. Draai eventuele verbindingen aan die lekken vertonen. Als het probleem zich blijft voordoen, neemt u contact op met uw geautoriseerde servicemedewerker.
De tankdruk zal niet toenemen of de prestaties worden verminderd.	De afvoerklep staat open. Air filter dirty or blocked.	Sluit de tankafvoerklep. Clean or replace the filter.
De compressor wordt niet uitgeschakeld .	Drukschakelaar slaagt er niet in om de motor te stoppen. Defecte drukschakelaar.	Neem contact op met uw geautoriseerde servicemedewerker.
De tankdruk zal zich niet opbouwen .	De koppakking of klepplaat van de compressor is defect.	Neem contact op met uw geautoriseerde servicemedewerker.
Er is een lek aan de basis van de drukschakelaar wanneer de compressor draait.	Falen van het overdrukventiel. (Bevindt zich in de basis van de drukschakelaar).	Neem contact op met uw geautoriseerde servicemedewerker.
Er is een lek aan de basis van de drukschakelaar wanneer de compressor wordt gestopt.	De terugslagklep (uit de tank) lekt.	Demonteren en reinigen, indien nodig klepinzet vervangen . Neem contact op met uw geautoriseerde servicemedewerker.
De compressor is luidruchtig met metalen clangs /Klopt.	Lagerprobleem. Laag oliepeil.	Stop de compressor en neem contact op met een gespecialiseerde servicetechnicus. Bijvullen met olie.
De compressor klinkt alsof hij probeert te starten (motor maakt een zoemend geluid).	Defecte capictor of fout in de elektromotor .	Stop de compressor en neem contact op met een gespecialiseerde servicetechnicus.

Overbelastingsschakelaar geactiveerd.	Opstartbelasting heeft mogelijk de overbelastingsschakelaar geactiveerd. Verlengsnoer is te lang (indien in gebruik) Hoofdlader werkt niet.	Laat een paar minuten staan en druk dan op de resetknop en start opnieuw op. Verwijder de verlengkabel en test de compressor door de compressor zo dicht mogelijk bij de hoofdzekeringkast aan te sluiten. Stop de compressor en neem contact op met een gespecialiseerde servicetechnicus.
Lucht lekt uit de veiligheidsklep bij een druk van minder dan 10 bar.	De veiligheidsklep is defect.	Plaats de veiligheidsklep terug.
De compressor stopt en wordt niet opnieuw opgestart.	Stroomstoring. Motorstoring.	Controleer de elektrische voeding en zekering. Neem contact op met uw geautoriseerde servicemedewerker.

BELANGRIJK! VEILIGHEID VOOR ALLES!

Lees voordat u dit product probeert te gebruiken alle veiligheidsmaatregelen Nl gebruiksaanwijzingen in deze handleiding om het risico op merk te verminderen,

elektrische schok van

INDUSTRIAL
SCREW AIR COMPRESSOR

TUNCINDSPMVS-30.0
TUNCINDSPMVS-50.0

User Manual

v.1.0

INTRODUCTION

- Direct-driven rotary screw compressor designed for high-capacity continuous, industrial use
- Fitted with an efficient heavy duty three-phase electric motor (IE4)
- Variable speed running modes
- High capacity screw air end
- Quiet running performance, ideal for environments requiring low noise emissions
- Powder-coated solid steel cabinet housing with foam noise insulation barriers
- 100% duty cycle application
- Advanced controller system
- Welded tank fully-compliant with the latest European manufacturing & safety standards

SPECIFICATIONS

Compressor	TUNCINDSPMVS-30.0	TUNCINDSPMVS-50.0
Working Pressure	10bar (145psi)	10bar (145psi)
Motor Power	30HP (22kW)	50HP (37kW)
Free Air Delivery (FAD)	99 cfm (2.8$_{m^3}$/Min)	209 cfm (5.9$_{m^3}$/Min)
Motor Speed	3000 rpm	3000 rpm
Oil Capacity	8.0L	11.0L
Voltage	415~50Hz/3	415~50Hz/3
Input Current	50A	90A
Efficiency	96% IE4	96% IE4
Sound Pressure	70 dB(A)	70 dB(A)
Weight	370kg	505kg

30 HP

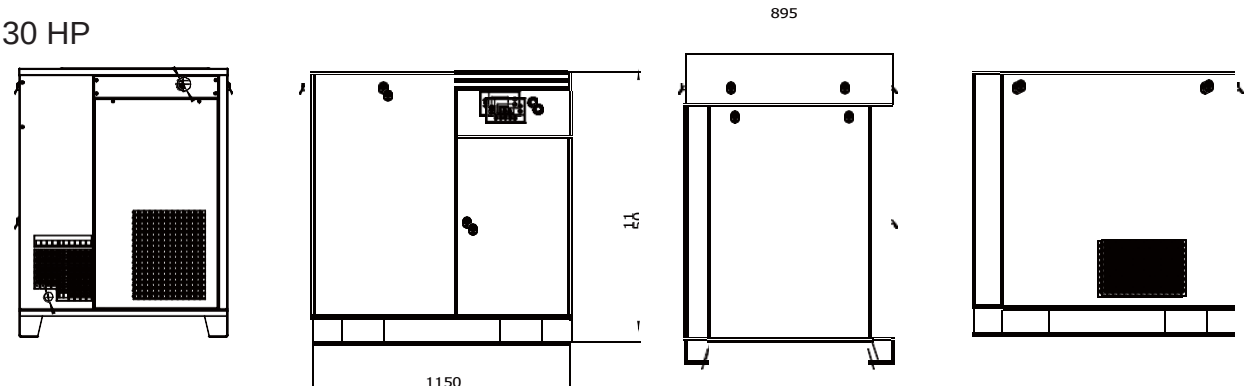

50 HP

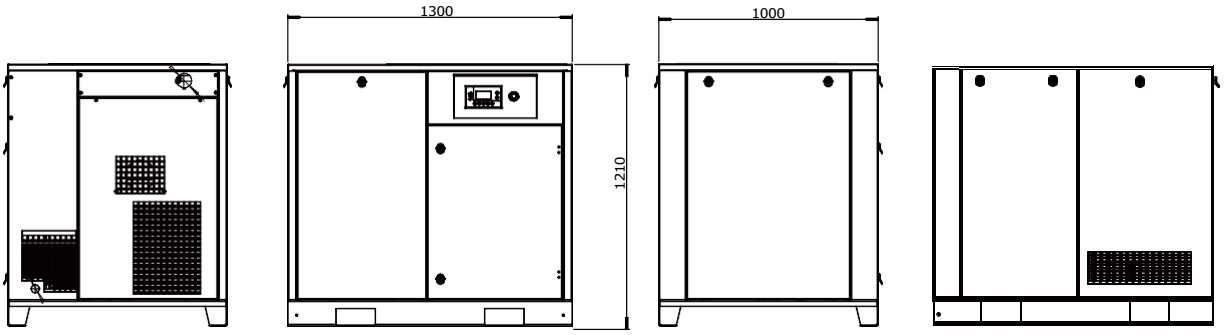

Fig.1

UNPACKING & POSITIONING

PLEASE NOTE THE FOLLOWING PHOTOGRAPHS & INSTRUCTIONS ARE FOR REFERENCE ONLY AND MAY DIFFER FOR YOUR COMPRESSOR MODEL. PLEASE CONTACT YOUR JAVAC DEALER IF YOU NEED ANY ADVICE ON THE ASSEMBLY PROCEDURE.

1. Check the outer packing for any signs of damage that may have occurred in transit
2. Unpack the compressor (paying attention to any instruction on the packaging itself).
3. Check the equipment for damage. Do not use the equipment if damage is detected. If in doubt, contact your dealer for advice.
4. Open the hatches and visually check the internal parts.
5. Store the packing (at least for the warranty period).

Lifting And Moving The Machine

Lift the equipment using a forklift truck (Fig.2). After removing the packing materials, check to ensure the product is in perfect condition and that there are no damaged parts from transit. If your compressor is supplied with anti-vibration mounts ensure that they are fitted correctly as required.

Positioning

Position the compressor on a flat surface in a well aired place, protected against atmospheric agents and not in a place subject to explosion hazard.

The compressor should be installed in a dust free and well-ventillated working environment that adheres to your local Health and Safety and workplace standards. The ideal environmental temperature should be between 5 °C & 45 °C.

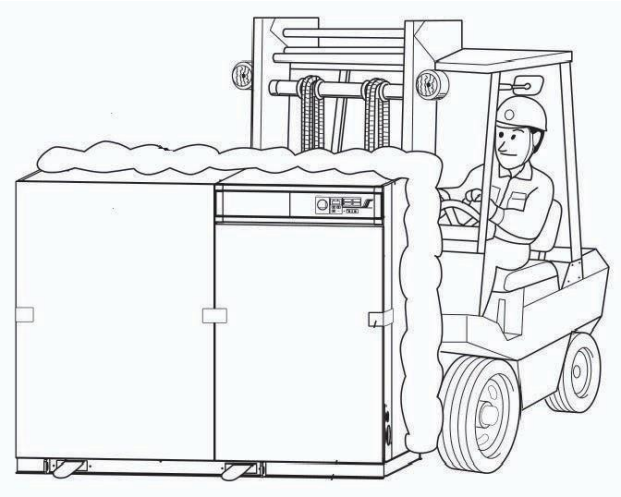

Fig.2

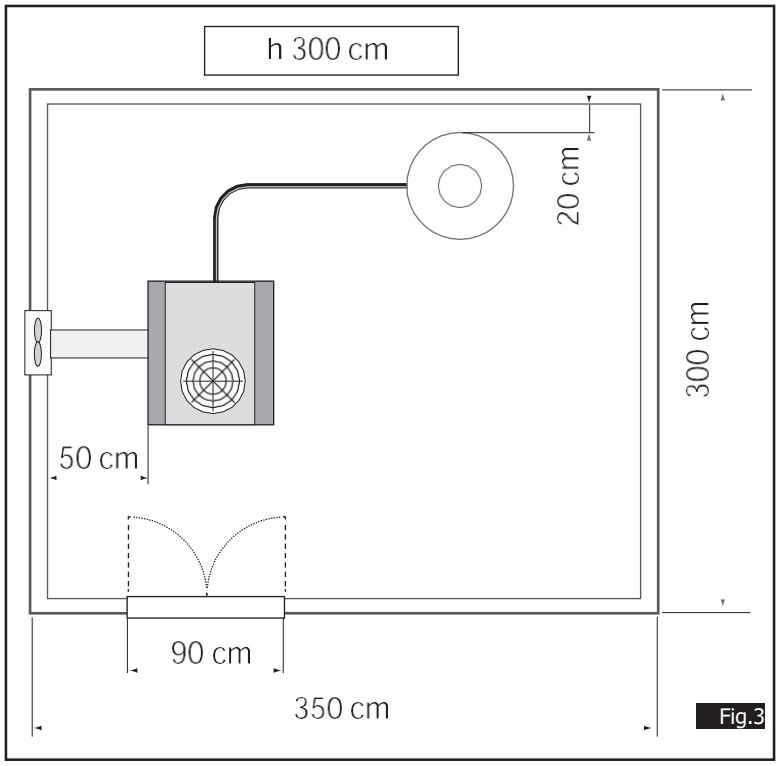

Fig.3

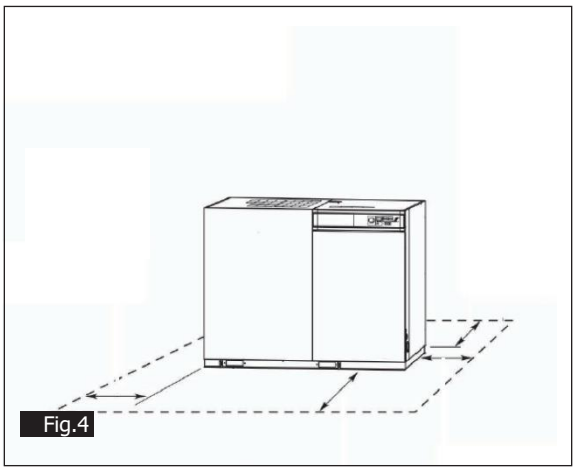
Fig.4

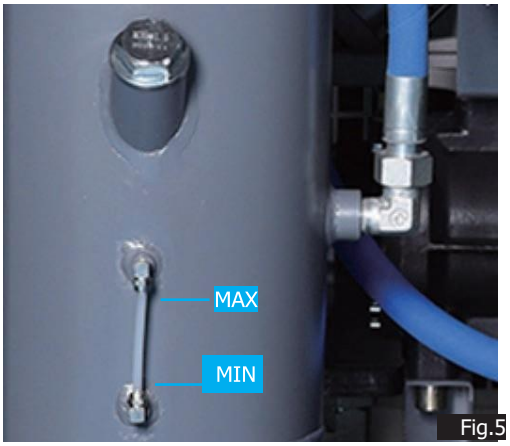

Fig.5

Installation

Ensure that the compressor is installed with a minimum of 50cm from walls and other objects or fixtures (Fig.3, Fig.4).

Check the correct oil level as shown (Fig.5)

Position the compressor in a stable manner on a level surface, making sure that you leave at least 50cm free between the equipment and any walls or other surfaces to allow sufficient air flow for the ventilation system.

Position the air tank and connect the compressor and tank using the flexible pipe supplied. The flexible pipe helps to prevent the transmission of vibrations produced by the compressor to the air distribution line.

Important: Hot (exhaust) air escapes from the top of the compressor at a temperature of about 15-35°C higher than the environmental temperature. It is essential to ensure sufficient ventilation within the working environment to accommodate the exhaust air. If necessary during the summer months you can fit an additional exhaust pipe with section more or less equal to the radiator, together with a fan to extract the hot air outside of the working environment to ensure a safe working temperature.

CHECKS BEFORE FIRST USE

Check Oil Level:

Before using the compressor check the oil level using the inspection glass. If the oil is not between the MIN and MAX marks it should be topped up with a suitable screw compressor oil (for example EcoPress 48, RotEnergy Plus) contact your nearest dealer for advice if required before filling (Fig.6).

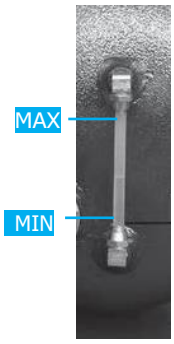

Fig.6

Check Power Supply Is Correct For This Compressor:

It is essential that the air compressor has an adequate power supply. The correct voltage and supply ratings are shown on the aluminium foil tank label. Always check with a qualified electrician for advice on how to correctly install and test this equipment.

Always utilize more air hose before choosing to use an extension lead, as low voltage could cause damage to the motor. (Low voltage damage is not covered under warranty)

Read and understand all the electrical safety guidelines laid out in this manual, follow all applicable local authority safety guidelines.

Visual Equipment Inspection

Check the equipment, cables, connections, hoses and all equipment parts for any signs of damage or fault prior to use. If you detect any damage contact your nearest Javac Dealer for advice.

Important: Do not run the compressor if any damage or faults are detected before use.

Transportation Bolts

Remove all transportation bolts (these are fixed in the factory prior to shipping to reduce the risk of vibration damage during transit).

EQUIPMENT IDENTIFICATI ON

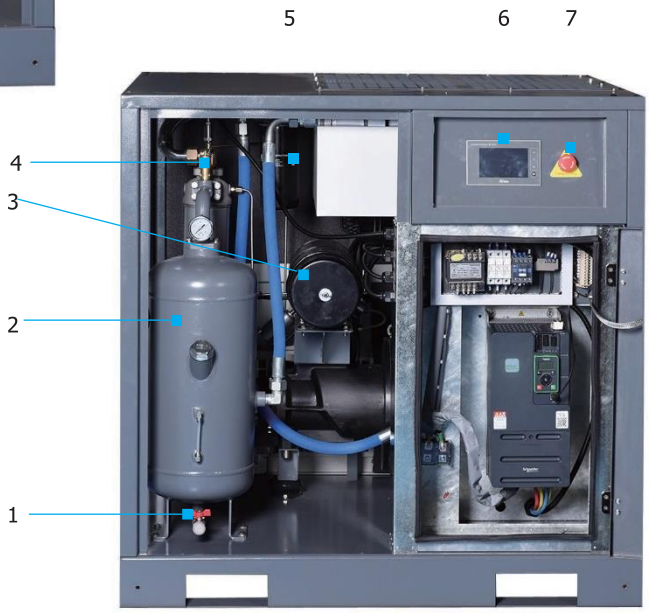

1. Drain Valve
2. Air / Oil Seperator Tank
3. Air Filter
4. Safe Valve
5. Oil Filter
6. Control Panel
7. Emergency Stop
8.Oil Separator Cartride
9. Screw Compressor Housing & Assembly
10. Fan
11.Intake valve
12. Motor
13. Air End

SAFETY GUIDELINES

Read and ensure that you understand all of the operating instructions, safety precautions and warnings in this Instruction Manual before operating or maintaining this compressor. Most accidents that result from compressor operation and maintenance are caused by the failure to observe basic safety rules or precautions. An accident can often be avoided by recognizing a potentially hazardous situation before it occurs, and by observing appropriate safety procedures. Hazards that must be avoided to prevent bodily injury or machine damage are identified by warnings on the compressor and in this Instruction Manual. Never use this compressor or modify it in any way that has not been specifically recommended by the manufacturer. Contact a qualified electrician for advice on any issues relating to electrical safety in your working environment.

Electrical Safety

Ensure that you check the equipment thoroughly to ensure it is safe and fit for purpose before each use. It is important that you inspect all plugs, sockets, power cables and electrical fittings for wear and damage and repair or replace any defective components. The risk of electric shock can be minimised by the correct use of the appropriate electrical safety devices.

For products that require a connection of a 415V supply you should contact a qualified electrician to ensure that a suitable rated supply is available. We recommend that you discuss the installation of an industrial round pin plug and socket with your electrician based on the compressor specifications.

- We recommend that you fit a Residual Current Circuit Breaker (RCCB) in the main distribution board and that a Residual Current Device (RCD) is used when operating this equipment.
- The Electricity at Work Act 1989 includes legislation that places legal implications on employers to ensure the safety of electrical devicesin the workplace. The regulations dictate that all portable equipment must be inspected regularly and tested to ensure that it is safe for use. 'Portable equipment' means any electrical item that can be moved and this is often referred to as Portable Appliance Testing (PAT) . PAT testing should be carried out regularly on this equipment by trained, authorised personnel, as required by the legislation.
- The Health and Safety at Work Act 1974 states that it is the responsibility of the owner of electrical appliances to ensure that both the equipment and working environments are maintained to ensure safe operation at all times.
- Check that all equipment cables are secure, correctly insulated, free from damage, and protected against short circuit and overload before connecting to the power supply. Do not use worn or damaged cables, plugs, sockets or other fittings.
- Ensure that the power supply matches voltage requirements specified on the equipment before use. Check with your electrician.
- Ensure the power cables are kept away from heat, oil and sharp edges.
- We recommend that the equipment is connected directly to the power supply without the use of extension leads as the resulting voltage drop can reduce motor performance.
- Always disconnect the compressor from the power source and remove the compressed air from the air tank before servicing, inspecting, maintaining, cleaning, replacing or checking any parts.
- Do not use the compressor in damp / wet conditions.
- IMPORTANT: During electrical installation please ensure that the motor is wired to turn in the direction indicated on the air end.

Equipment Safety

- Never place your hands, fingers or other body parts near the compressor's moving parts during operation. Ensure that the equipment is isolated from the power supply and all switches in the OFF position before carrying out maintenance, repairs or adjustments.
- Never operate this compressor without all guards or safety features in place and in proper working order. If maintenance or servicing requires the removal of a guard or safety features, be sure to replace the guards or safety features before resuming operation of the compressor.
- Always wear safety goggles or equivalent eye protection. Compressed air must never be aimed at anyone or any part of the body.
- When not in use, the compressor should be stored in dry place. Keep out of reach of children. Keep children and animals away from the work area.
- Clear all work areas of unnecessary tools, debris, furniture etc. prior to use. Cluttered work areas can lead to injuries.
- Do not wear loose clothing or jewellery when operating this equipment. They can be caught in moving parts. Wear protective hair covering to contain long hair.
- Follow instructions for lubricating this equipment as required.
- Watch what you are doing and remove any potential distractions before use. Use common sense at all times.
- Do not operate this equipment when you are tired or if you are under the influence of alcohol, drugs or medication that makes you drowsy.
- Check for the correct alignment of moving parts, binding of moving parts, condition of parts, mounting, and air leaks, and any other issues that might affect the safe operation of this equipment. A guard or other part that is damaged should be properly repaired or replaced by an authorized Javac service centre unless otherwise indicated elsewhere in this instruction manual. Have defective pressure switches replaced by an authorized service centre. Do not use compressor if the switch does not turn it on and off.
- Operate the compressor according to the instructions provided in this manual. Never allow the compressor to be operated by children, individuals unfamiliar with its operation or unauthorized personnel.
- Keep all screws, bolts, and plates tightly mounted. Check regularly.
- The motor air vent must be kept clean so that air can freely flow at all times. Check for dust build-up frequently and clean as required.
- If the equipment appears to be operating unusually, making strange noises, or otherwise appears defective, stop using it immediately and arrange for repairs by a authorized service centre.
- Solvents such as petrol, thinner, benzine, carbon tetrachloride, and alcohol may damage and crack plastic parts. Do not wipe them with such solvents. Wipe plastic parts with a soft cloth lightly dampened with soapy water and dry thoroughly.
- Only use Javac approved replacement parts. Non-approved parts will void your warranty and can lead to malfunction and resulting injuries. Genuine parts are available from Javac your dealer.
- Do not modify the compressor for any use other than which it was designed for by the manufacturer. Do not tamper with or attempt to adjust the tank, pressure switch or safety valve. Never strap anything to the tank. Do not subject the tank to impact, vibration, heat, abrasion or corrosive materials.
- Always contact an authorized service centre for advice on any repairs. Unauthorized modification may not only impair the compressor performance but may also result in accident or injury to repair personnel who do not have the required knowledge and technical expertise to perform the repair operations correctly.
- When the compressor is not in use, ensure the pressure switch is turned off, disconnect the equipment from the power source and open the drain cock to discharge the compressed air from the air tank.
- To reduce the risk of burns, do not touch tubes, heads, cylinder and motors. During or immediately after use. Allow equipment to cool down before carrying out maintenance, repairs or adjustments.
- Never direct the output jet of air at persons or animals. Ensure air supply valve is turned OFF before disconnecting the air supply hose.
- Read the all safety instructions for any tool or accessory used with the compressor and ensure the safe working pressure of any appliance used exceeds the output pressure of the compressor. If you are using a spray gun it is important to ensure that the work area has sufficient ventilation in place.
- Do not operate in the vicinity of flammable liquids, gases or solids.
- Do not operate the compressor without an air filter or restrict the air flow around the equipment.
- When the compressor is not in use ensure that it is switched off, disconnected from the power supply and the air and moisture drained from the tank.

WARNING LABELS

Wa· rning Symbols:

High temperature hazard

Risk of electric shock

Risk of hot or dangerous gases in the work area

Pressurised container

Moving mechanical parts

Maintenance interventions in progress

Machine with automatic start-up

Prohibition Symbols:

Do not open the hatches with the machine functioning

If necessary, always use the emergency stop and not the line isolator switch

Do not use water to put out fires on electrical appliances

Read the user instructions carefully

Digital Control Panel

When the compressor connected to the power supply and in regular operation the main interface on the digital control screen will show the following (Fig.7):

1. Exhaust Temperature
2. Air Pressure
3. Operating State

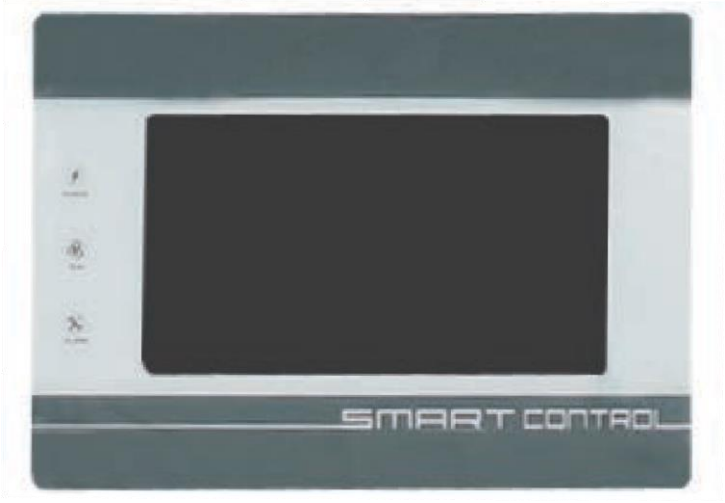

Fig.7

Button Operation

——Start button

When the air compressor is in the standby state, long press this button for more than 3S to start the air compressor operation.

——Shutdown button

When the air compressor is in the running state, long press this button for more than 3S to stop the air compressor operation.

——Reset button

When the machine is down, press this button to reset the fault.

——Next page

Press this button to enter other viewing and setup pages.

——Return page

Pressing this button will return to the previous page of this page.

Indicator light

——power：

The indicator lights when the controller is powered.

——Operation：

The indicator lights when the controller is powered.

——Fault：

The fault indicator light is on during the warning and the fault, and is cleared when the alarm or fault is cleared.

Breakdown Alarms

There are a number of different alarm settings (varying in severity) which will alert the user to operating issues with the compressor and instructions will be shown on the digital display how to resolve them.

Safety Devices and Controls

See (Fig.8 & Fig.9)

A: Pressure transducer: adjusts the START and STOP pressure
B: Safety valve: opens the air discharge at the safety value.
C: Maximum temperature probe: stops the motor when +110°C is exceeded

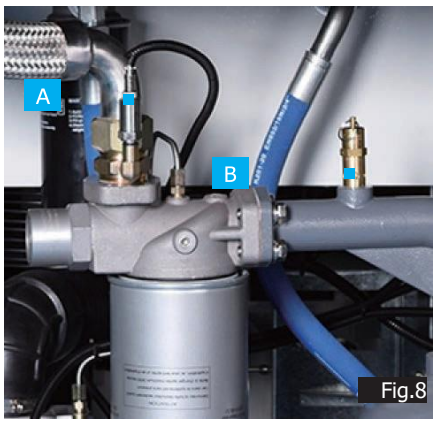

Fig.8

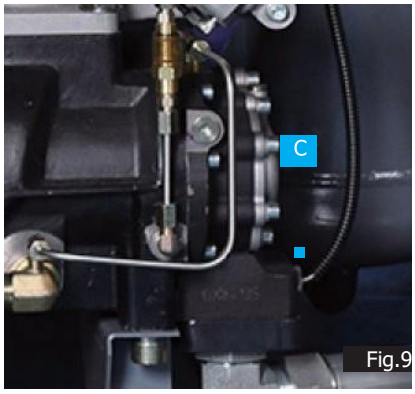

Fig.9

Startup Procedure

When starting the compressor for the first time follow the procedure listed below:

1. Check and confirmed that the compressor has been correctly installed and is free from damage.

2. Check the power supply to the air compressor control panel. If the power supply phase is incorrect, the LCD will show "power supply phase sequence error" information. Check with your electrician or contact Javac Tools for advice.

3. Rotation confirmation: Press the "START" button ,and press the " Emergency Stop Button " immediately to confirm that the rotation direction is correct.

4. START: press the "START" button to run the machine if setup is correct.

Shutdown Procedure

Stop: please press the "OFF" button, the air compressor will stop automatically.

Emergency button:

If there is any abnormal sound, vibration and leakage, please press the "emergency stop button" to stop the repair immediately

MAINTENANCE

Before attempting any maintenance jobs on the compressor, make sure of the following:

1. The master power switch is tuned off and equipment is isolated from the mains supply.
2. Pressure switch and the control unit switches are all in the OFF position.
3. All pressure has been removed from the air tank.

Procedure	Hours of Service
Check oil level and top-up if necessary	100
Clean suction filter	500
Check blockage and cleaning of the radiator	1000
Complete oil replacement	4000
Oil filter replacement	1000
Air filter replacement	1000
Oil-separator filter replacement	2500
Discharge condensation	At least once a month
Check minimum pressure valve	12000

Please note: Maintenance intervals are strongly influenced by environmental conditions and working conditions of the compressor. Contact your Javac Dealer for any additional information or advice on the maintenance schedule for this equipment.

TROUBLESHOOTING

FAULT	CAUSE	REMEDY
Motor stops due to circuit breaker relay intervention.	Supply voltage is incorrect. Motor over-heating.	Check / correct the voltage, press Reset button to restart. Check motor absorption and check relay calibration. If absorption is normal press Reset and re-start.
High oil consumption.	Faulty drainage. Oil level too high. Oil-separator filter broken. Faulty seal on the oil separator nipple.	Check the oil drainage pipe and the non-return valve. Check the oil level and discharge if necessary. Replace the oil-separator filter. Replace the oil-separator nipple seal.
Oil leak from suction filter.	Suction adjuster does not close properly.	Check the adjuster and the electrovalve
Safety valve opens continually.	Pressure too high. The suction adjuster does not close at cycle end. Oil-separator filter blocked.	Check pressure transducer & calibration Check adjuster and electrovalve Check the difference between the line pressure and the oil separator tank. Replace the oil-separator filter if necessary
Compressor overheating.	Environmental temperature is too high. Radiator is blocked. Oil level is too low. The electrovalve does not start-up.	Increase ventilation. Clean the radiator using solvent. Add oil. Check the command relay and fan motor.
The compressor is running but does not compress air.	The adjuster is closed, it does not open because it is dirty or has no command.	Remove the suction filter and check if the adjuster opens manually. If necessary, disassemble and clean. Check the presence of the signal between the pressure gauge and electrovalve. Replace any damaged parts.
The compressor continues to compress air above the maximum pressure.	The adjuster is open, it does not close because it is dirty or has no command. Faulty pressure transducer.	Disassemble and replace the adjuster Check the presence of the signal between the pressure gauge and electrovalve. Replace any damaged parts. Replace the transducer.
Oil located in the cabinet / housing	Leaking pipes / loose connections. Leak from the screw unit front flange.	Check pipes and tighten connections as required. Replace the sealing rings.
Tank pressure drops continually.	Air leak, check all connections.	Locate and rectify leak. Run the compressor at maximum pressure then switch off and disconnect. Brush a soapy water solution over the connections and look for bubbles. Tighten any connections showing leaks. If problem persists contact your authorised service agent.
Tank pressure won't build up or performance is reduced.	The drain valve is open. Air filter dirty or blocked.	Close the tank drain valve. Clean or replace the filter.
The compressor won't switch off.	Pressure switch fails to stop motor. Faulty pressure switch.	Contact your authorised service agent.
Tank pressure won't build up.	The compressor head gasket or valve plate is faulty.	Contact your authorised service agent.
There is a leak from the base of the pressure switch when the compressor is running.	Failure of the pressure relief valve. (Located in the base of pressure switch).	Contact your authorised service agent.
There is a leak from the base of the pressure switch when the compressor is stopped.	The non-return valve (from the tank) is leaking.	Disassemble and clean, if necessary replace valve insert. Contact your authorised service agent.
The compressor is noisy with metallic clangs / knocks.	Bearing problem. Low oil level.	Stop the compressor and contact a specialized service technician. Top up with oil.
The compressor sounds like it is trying to start (motor makes a humming noise).	Faulty capictor or fault within the electric motor.	Stop the compressor and contact a specialized service technician.
Overload switch activated.	Startup load may have activated overload switch. Extension lead is too long (if in use) Head unloader not functioning.	Leave for a few minutes then press the reset button and restart. Remove the extension lead and test compressor by connecting the compressor as close to the main fuse box as possible. Stop the compressor and contact a specialized service technician.
Air leaks from the safety valve at pressures less than 10 bar.	The safety valve is faulty.	Replace the safety valve.
Compressor stops and will not restart.	Power failure. Motor failure.	Check electrical supply and fuse. Contact your authorised service agent.

IMPORTANT! SAFETY FIRST!

Before attempting to use this product please read all the safety precautions and operating instructions outlined in this manual to reduce the risk of fire,

electric shock or personal injury.