JAVAC
SYSTÈMES À AIR COMPRIMÉ

SÉCHEUR D'AIR COMPRIMÉ JAVAC

MANUEL D'UTILISATION ET D'ENTRETIEN

CONTENU

Préface

1. SPÉCIFICATIONS TECHNIQUES

1.1 SPÉCIFICATIONS TECHNIQUES DU SÉCHEUR D'AIR COMPACSERIES
1.2 INFORMATIONS SUR L'ÉTIQUETTE POUR LE SÉCHEUR D'AIR DE LA SÉRIE COMPAC

2. INFORMATIONS DE SÉCURITÉ

2.1 AVERTISSEMENTS GÉNÉRAUX DE SÉCURITÉ ET INFORMATIONS CONTRE LES RISQUES
2.2APPLICATIONS INTERDITES
2.3 INSTRUCTIONS DE TRANSPORT
2,4INSTRUCTIONS DE STOCKAGE
2.5INSTALLATION D'AIR COMPRIMÉ
TABLEAU 2.6 PLAN D'AMÉNAGEMENT

3. INSTRUCTIONS D'INSTALLATION

3.1AVANT L'INSTALLATION
3.2PROCESSUS D'INSTALLATION
3.3CONNEXIONS

4. MODE D'EMPLOI

5. INSTRUCTIONS POUR L'ENTRETIEN, LES RÉPARATIONS ET LE NETTOYAGE

6. ORGANIGRAMME

7. DESSINS TECHNIQUES ET LISTE DES PIÈCES

7.1 TABLEAUX DES CIRCUITS DE PUISSANCE ET DE CONTRÔLE 7.2
LISTE DES PIÈCES DE RECHANGE
7.3 DESSINS TECHNIQUES DÉVELOPPÉS

8. FORMULAIRE D'ENTRETIEN

9. **ENQUÊTE DE SATISFACTION CLIENT**

10. QUESTIONS À CONSIDÉRER EN CE QUI CONCERNE L'ÉQUIPEMENT

11. CLAUSES DE GARANTIE

Préface

Nous tenons à vous remercier pour votre achat du produit JAVAC de Compac

Sécheur d'air sous pression de série.

Nous sommes maintenant partenaires avec vous-mêmes. Votre succès sera aussi notre succès.

Nous serons à nouveau disponibles pour vous fournir nos services de haute qualité, car

cela a toujours été dans la réalité.

Nous serons à votre service avec l'ensemble de notre personnel afin de pouvoir répondre à vos attentes liées aux modèles Compac et de les dépasser.

Votre satisfaction et votre confiance continueront toujours d'être notre première priorité.

Cordialement,

JAN VAN CAUTER

Informations sur l'adresseÿ:

JAVAC

ADRESSE : Sunweld SARL Rue du Zénith 2 LU-9656 Harlange
Tél :+35220880761
Web : www.javac.be E-mail : info@javac.be

Ventes et serviceÿ:

ADRESSE : Sunweld SARL Rue du Zenith 2 LU-9656 Harlange
Tél : +35220880761
Web : www.javac.be
E-mail : info@javac.be

1. SPÉCIFICATIONS TECHNIQUES

1.1 SPÉCIFICATIONS TECHNIQUES DU SÉCHEUR D'AIR DE LA SÉRIE COMPAC

Une grande quantité d'eau sous forme de vapeur est contenue dans l'air qui est aspiré de l'atmosphère et qui est comprimé à l'intérieur du compresseur et dont la pression est portée au niveau requis. Cette eau sous forme vapeur va resurgir sous forme liquide en partie sous forme d'eau sous l'effet de la pression et du refroidissement. L'évacuation de l'eau sous forme de vapeur contenue dans l'air par refroidissement peut être réalisée à l'aide d'un sécheur d'air sous pression.

2 unités de capteurs de température sont incluses sur le dessiccateur d'air de la série Compac ainsi qu'une carte électronique contrôlée par microprocesseur.
Ce système de contrôleÿ;

- Contrôle la température de l'ambiance dans laquelle le sécheur d'air est positionné,
- Contrôle l'air comprimé véhiculé à l'intérieur du sécheur d'air,
- Envoie un avertissement pour la nécessité d'un entretien périodique.
- Met le sécheur d'air hors service lorsque les exigences de conception ne sont pas respectées et envoie l'avertissement requis par une alarme sonore et des voyants LED clignotants lors de défauts et d'opérations incorrectes.

1. Le capteur de température (capteur du compresseur) contrôle la température du point de rosée du dessiccateur d'air de la série Compac. Il maintient la température entre des valeurs de 5°C et 2°C.

Pour les modèles entre COMPAC 900 et COMPAC 6500ÿ; un détendeur automatique est utilisé. Dans ces modèles, le ventilateur est activé et désactivé en fonction de la pression du condenseur via le pressostat et non en fonction de la température. Le détendeur automatique à pression régulée permet à l'équipement d'avoir une température de point de rosée constante à la valeur de +3 °c en éjectant du gaz réfrigérant sur l'échangeur de chaleur.

Pour les modèles COMPAC 8500 et supérieursÿ; le ventilateur fonctionne en fonction de la valeur de la pression du condenseur. Le détendeur thermostatique éjecte le gaz réfrigérant sur l'échangeur de chaleur et, en même temps, la vanne mécanique de dérivation des gaz chauds alimente en permanence l'échangeur de chaleur en gaz chaud et, par conséquent, l'équipement est maintenu à une température de point de rosée constante de + 3 ° c.

2. Le capteur de température (capteur du ventilateur) contrôle la température de sortie du gaz de refroidissement à la sortie du condenseur. Dans tous les modèles de l'équipement de la série COMPAC, cela arrête le fonctionnement du sécheur d'air lorsque la température atteint des niveaux excessivement élevés.

A) La température de sortie du condenseur peut augmenter dans les circonstances suivantesÿ:

- Panne du moteur du ventilateur,
- Obstruction des ailettes de refroidissement du condenseur et blocage des interstices entre ailettes,
- Augmentation de la température ambiante au-dessus de la valeur de 450C.

Pendant que le deuxième capteur de température contrôle les conditions anormales indiquées ci-dessus, le voyant d'avertissement du ventilateur clignote et signale la situation. Après un certain temps, le système de contrôle mettra le sécheur d'air hors service.

B) Les voyants LED peuvent s'allumer dans les conditions suivantesÿ;

- Augmentation de la température de fonctionnement du compresseur d'air

(faible niveau de lubrifiant, blocage ou obstruction du séparateur d'huile, augmentation de la température ambiante)

- Lorsque les facteurs de correction ne sont pas pris en compte lors de la détermination de la capacité du sécheur d'air,

- Lorsque les conditions météorologiques en été et en hiver ne sont pas prises en compte. Le capteur de température contrôle d'abord ces conditions anormales. L'avertissement est émis par le voyant clignotant S1 et après cela, le système met le sécheur d'air hors service.

1.2. INFORMATIONS SUR L'ÉTIQUETTE POUR LE SÉCHEUR D'AIR DE LA SÉRIE COMPAC

JAVAC ®

CE

AIR DRYERS

MODEL / MODELE / TYPE / MODELO / MODELL

COMPAC-900

KULLANMA KLAVUZU MANUAL MANUEL	001	HANDBUCK MANUAL HANDBOCK
ÜRÜN SERİ NO SERIAL NUMBER NUMERO DE FABRICATION	900-Y7023	SERIEN N N FABRICACION SERIE NR.
İMAL TARİHİ YEAR OF CONSTRUCTION ANNE DE CONTRUCTION	01.2017	BAUJAHR ANO DE CONSTRUCCION TILLVERKNINGSAR
VOLTAJ / FAZ / FREKANS VALTAGE / PHASES / FREQUENC r TENSICN / PHASES / FREQUENCE	V / Ph / Hz 220 /1/50	TENSION/FASES/FREQUENCIA SPANNING/FASER/FREKVENS SPANNUNG / PHASEN
MAKSİMUM EMME GÜCÜ ABSORPTION MAX MAX ABSORPTION	2.5 A	STROMAUFNAHME MAX AMP MAX ABSORBIDOS MAX ABSORPTION
GÜÇ TÜKETİMİ INSTALLED POWER PUISSANCE INSTALLE	0,4 KW	NENNLEISTUNG POTENCIA INSTALADA INSTALLERAD EFFECT
KORUMA STANDARTI PROTECTION RATING DEGREE DE PROTECTION	IP22	SCHUTZART GRADO DE PROTECCION SKYDDSFORM
SOĞUTUCU GAZ / COOLING CIRCUIT / CIRCUIT FRIGORIFIQUE KALITEMITTELKREISLAUF / CIRCUITO FRIGORIFICO		
SOĞUTUCU REFRIGERANT REFRIGARENT	R134 A	KALTEMITEL REFRIGERANTE KIULDMEDIUM
SOĞUTUCU KAPASİTESİ REFRIGERANT CHARGE CHARGE REFRIGERANTE	C1 150gr C2 C3 C4	GROSSTES FULLMENGE CARGA REFRIGERANTE KYLNEDEL MANGO
MAX SOĞUT ÇALIŞMA BASINCI REFRIG. MAX WORKING PRESS. REFIG MAX WORKING	26 BAR	ZUL BETRIEBSDRUCK PRE MAX REFRING MAX KYLMEDELSTRYCK
MAX SICAKLIK DERECESİ MAX TEMPERATURE TEMPERATURE MAX	50 °C	MAX TEMPERATUR TEMPERATURA MAX MAX TEMPERATUR
FLOW CIRCUIT UTILIZATION / FLUIDE CIRCUITD' UTILISATION BENUTZUNGSFLUID KREKLADE / FLUIDO CIRCUITO DE UTILIZACION VATSKASTROMKRETS HAVA / ARIA / AIR / LUFT/ AIRE / LUFT		
MAX ÇALIŞMA BASINCI MAX WORKING PRESSURE PRESS. MAX TRAVAIL	16 BAR	ZUL. BEZRIE BSORUCK PRE. MAX TRABAJO MAX TRYCK
MAX GİRİŞ SICAKLIĞI MAX TEMPERATURE TEMPERATURE MAX	60 °C	MAX TEMPERATURE TEMPERATURA MAX MAX TEMPERATUR
ÇEVRE SICAKLIĞI AMBIENT TEMPERATURE TEMPERATURE AMBANTE	min max 5 - 50 °C	UMGEBUNGS TEMP. TEMPERATURA AMBI. OMGIVANDE TEMP.
AĞIRLIK POIDS WFIGHT	32.5 KG	GEWICHT PESO VIKT

1. Étiquette d'identification du dessiccateur d'air : Informations concernant le modèle, le numéro de série, la date de fabrication, la pression, la température, etc. sont inclus sur cette étiquette . Cette étiquette est apposée sur le panneau arrière et ne doit en aucun cas être retirée.

2. Étiquette haute température : Elle est apposée sur le condenseur. Il faut le toucher

sans utiliser d'équipement de protection. A défaut, cela pourrait provoquer des brûlures.

.

3. Étiquette d'avertissement de pression : Elle est apposée sur le condenseur. L'air comprimé circule dans le sécheur d'air. Aucune pièce du sécheur d'air ne doit être retirée sans s'être d'abord assuré que la pression est évacuée. Sinon, des blessures pourraient survenir. Car la pression contenue dans le système est source de danger. Une protection oculaire doit être portée.

4. Étiquette de vidange d'eau et de connexion de décharge externeÿ:

Ceux-ci sont apposés sur le panneau arrière de l'équipement et sur le panneau de l'échangeur de chaleur. Indique la sortie de l'électrovanne pneumatique de vidange d'eau de l'équipement. Il indique également le dispositif zéro perte d'air ZEROMAT ou le lieu de vidange manuelle utilisé à la place de l'électrovanne d'attente et de vidange
valve qui est utilisée pour les modèles de production standard.

5. Etiquette de mise en garde : Elle est apposée sur les bornes de raccordement électrique de l'équipement. Il indique qu'il existe un risque de choc électrique.

6. Étiquette d'avertissement général : Elle est apposée sur le panneau supérieur. La protection doit être maintenue fermée afin que le sécheur d'air fonctionne en toute sécurité.

7. Étiquette d'avertissement général : Elle est apposée sur le panneau supérieur. Il sera opérationnel

à moins de 2 minutes de l'alimentation électrique.

8. Étiquette d'avertissement général : Elle est apposée sur le câble électrique. Les instructions émises pour la sécurité individuelle et de l'installation doivent être suivies.

UYGUN OTOMATIK SIGORTA VE ELEKTRIK TESISATI KULLANINIZ USE APPROPRIATE AUTOMATIC FUSE AND ELECTRICAL WIRING
TOPRAKLAMA VE NOTR HATTI AYRI AYRI OLMALIDIR. NEUTRAL LINE AND EARTHING LINE SHOULD BE SEPERATED
BIR BASKA CIHAZIN PANOSUNDAN BESLEME KESINLIKLE YAPMAYINIZ DEFINITELY DO NOT FEED FROM ANOTHER DEVICE BOARD

9. Mise à la terre : Le point de mise à la terre est disponible sur le couvercle d'installation de la carte électronique de tous les modèles de la série COMPAC.

11. Étiquette d'avertissement du condenseurÿ:

Celui-ci est placé sur le capot supérieur. Lorsque la circulation de l'air à travers le condenseur est obstruée ou lorsque les passages d'air ont été bloqués par une accumulation de poussière, la température du condenseur augmente et la pression du compresseur de refroidissement augmente en conséquence. En conséquence, la fonction de refroidissement n'aurait pas lieu, même si le compresseur fonctionnerait sous charge. Le fusible thermique sur la conduite du compresseur de refroidissement (gaz) pourrait sauter à cause de cette surcharge. Lorsqu'il refroidira, cette protection thermique fonctionnera à nouveau. Si cette condition persiste, le compresseur de gaz pourrait griller. Par conséquent, le condenseur doit être nettoyé à l'aide d'air comprimé sec une fois par semaine.

Si cette procédure n'est pas effectuée, la clause de garantie du sécheur d'air sera automatiquement INVALIDE. Les dommages causés par l'obstruction du condenseur rendront la clause de garantie du sécheur d'air invalide.

2. INFORMATIONS DE SÉCURITÉ

2.1 AVERTISSEMENTS GÉNÉRAUX DE SÉCURITÉ ET INFORMATIONS CONTRE LES RISQUES

1. Ce manuel doit être lu et compris avant d'utiliser le sécheur d'air.
2. Le sécheur d'air ne doit pas être laissé sous les rayons directs du soleil ni sous la pluie/l'eau. Le sécheur d'air ne doit pas être placé dans des environnements poussiéreux, rouillés, contaminés et insuffisamment ventilés lorsqu'il est utilisé à l'extérieur.
3. Le sécheur d'air ne doit pas être placé sur des étagères et à l'intérieur de zones couvertes etc. Il doit être tenu à l'écart des substances inflammables et érosives telles que les gaz, les caustiques, etc.
4. Des matériaux appropriés doivent être utilisés pour la tuyauterie d'air sous pression et pour les flexibles.
5. Les produits de nettoyage qui auraient un effet abrasif sur le matériel et les pièces du le sécheur d'air ne doit pas être utilisé pour le nettoyage du sécheur d'air.
6. Le sécheur d'air et ses tuyaux et flexibles ne doivent pas être immergés dans l'eau.
7. Une connexion à la terre appropriée doit être effectuée. Les connexions électriques doivent être effectuée par des électriciens agréés.
8. Le raccordement électrique du sécheur d'air ne doit pas être effectué à partir d'un panneau commun avec celui du compresseur ou d'un autre équipement.
9. Le câble électrique du sécheur d'air ne doit pas être plié. Il faut veiller à ce que le câble électrique n'entre pas en contact avec des surfaces chaudesÿ; sinon, le câble pourrait être endommagé et le sécheur d'air ne pourrait pas fonctionner. Dans de tels cas, le sécheur d'air ne peut pas être utilisé et un service agréé doit être recherché.
10. Le câble électrique ne doit pas être retiré de la prise en tirant sur le câble lui-même.
11. Le sécheur d'air ne doit pas être utilisé sous différentes tensions autres que la tension indiquée sur l'étiquette.

12. L'air comprimé circule dans le sécheur d'air. La pression doit être déchargé avant d'effectuer toute opération sur le sécheur d'air. Sinon, des pièces pourraient se disperser sous la pression.
13. Le sécheur d'air ne doit pas fonctionner à des valeurs de pression, de débit et de température autres que celles indiquées sur l'étiquette.
14. Le tuyau d'air et les autres appareils connectés au sécheur d'air doivent être fixés à un endroit approprié. Les flexibles pourraient être déplacés sous pression et devenir dangereux.

15. Un fusible est prévu pour les sécheurs d'air de petite capacité sur leurs cartes électroniques. Un fusible doit être fourni sur l'alimentation secteur pour les sécheurs d'air de plus grande capacité pour la sécurité de l'équipement.
16. Des précautions doivent être prises lors du nettoyage du condenseur à l'air comprimé. La poussière accumulée sur le condenseur peut être dangereuse. Une protection oculaire doit être utilisée pendant le nettoyage.
17. Le niveau sonore du sécheur d'air de la série Compac est d'environ 70 dB.
18. Des précautions doivent être prises contre les gaz nocifs qui se produisent pendant le soudage de des tuyaux de cuivre.
19. Toute charge pesant plus de 10 kg ne doit pas être placée sur le sécheur d'air.

2.2 APPLICATIONS INTERDITES

Aucune opération, autre que celles indiquées ici pour le montage, le fonctionnement et l'entretien, ne doit être effectuée sur les sécheurs d'air.

2.3 INSTRUCTIONS DE TRANSPORT

1. Le séchoir à air ne doit pas être retourné ni posé sur le côté.
2. Le centre de gravité du sécheur d'air est à son point médian (Figure 1b),
3. Le sécheur d'air doit être transporté en le tenant par ses poignées pour les transports sur de courtes distances.

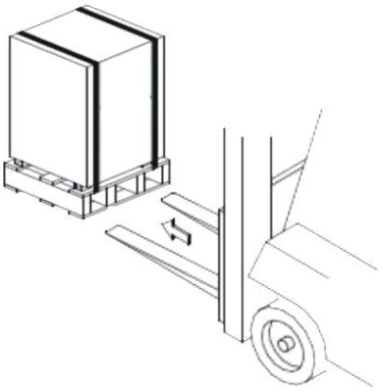

Figure1a

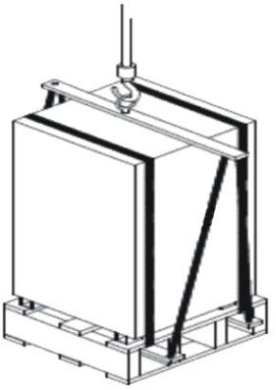

Figure1b

2.4 INSTRUCTIONS DE STOCKAGE

1. Si le sécheur d'air ne doit pas être utilisé immédiatement ;
- Le sécheur d'air doit être conservé dans des locaux couverts à l'abri de l'humidité avec son emballage sur palette et à l'abri de la pluie, de l'eau et des chocs.

2. Stockage après une certaine période d'utilisationÿ;
- L'entrée et la sortie d'air doivent être recouvertes d'un bouchon aveugle.
- Les câbles doivent être enveloppés. Il doit être stocké dans des endroits couverts et exempts d'humidité sur une palette enveloppée d'un film rétractable.

2.5 TABLEAU D'INSTALLATION AIR COMPRIMÉ

Air comprimé Sèche-linge avec refroidisseur	Filtre	Installation aérienne JAVAC	Séparateur d'eau JAVAC	(Intermédiaire Glacière)

Contamination de l'air comprimé

					Contamination Humidité Huile		Vapeur	Odeur	Domaine de Utiliser	Classer
					1 um	6 gr/m3	0,5 ppm …… Pneumatique ISO		éléments, 8573.15 les plantes, pneumatique moteurs, vaporisateur La peinture	
		Précision filtre 0.1 euh			0,1 um	6 gr/m3	0,01 ppm ……..		Réservoirs de gaz, ISO sable 8573.14 dynamitage, mesure équiper. sensible mesure équiper. statique enrobage, poudre enrobage, électronique	
	Précision active filtre 0.1 euh	carbone filtre			0,1 um	6 gr/m3	0,01 ppm 0,008	ppm	Aliments l'industrie, l'emballage, séchage, mélange, ventilation systèmes	ISO 8573.13
actif carbone euh filtre	Filtre 1		Filtre 1 euh	Précision 0,1 um filtre 0.1 euh		AKDAB 0,01 ppm gr/m3 - 40 oC	0,008 0,12	ppm	Industrie, revêtement, chimie Analyse,	ISO 8573.12
Filtre JAVAC 1 ACTE actif Carbone Filtre	euh	Sécheur de type à absorption	Filtre 1	Précision 0,1 um filtre 0.1 euh		AKDAC 0,01 ppm gr/m3 - 70 oC	0,008 0,003	ppm		ISO 8573.11

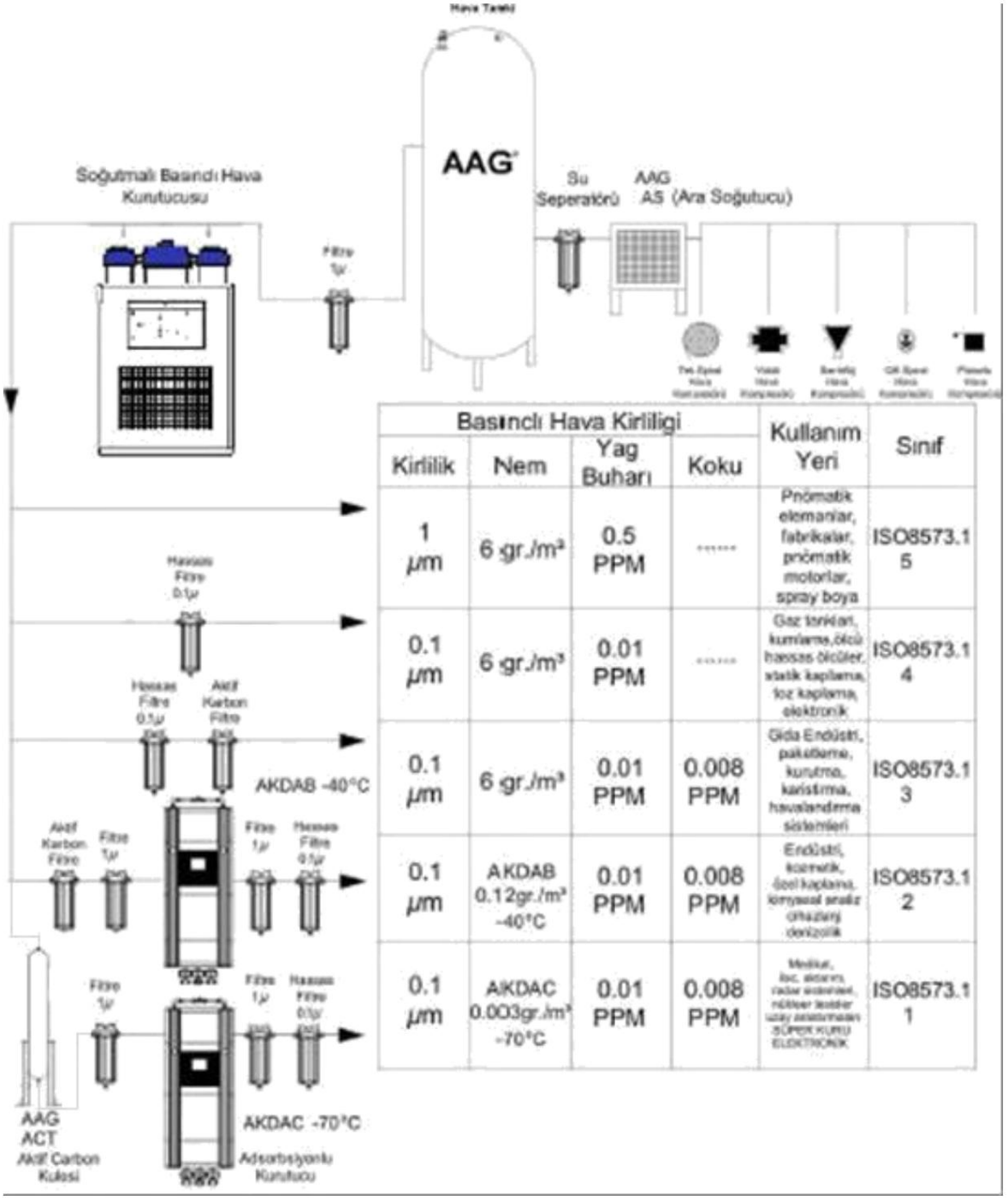

Basınclı Hava Kirliliği				Kullanım Yeri	Sınıf
Kirlilik	Nem	Yag Buharı	Koku		
1 µm	6 gr./m³	0.5 PPM	.....	Pnömatik elemanlar, fabrikalar, pnömatik motorlar, spray boya	ISO8573.1 5
0.1 µm	6 gr./m³	0.01 PPM	.....	Gaz tankları, kumlama,ölcü hassas ölcüler, statik kaplama, toz kaplama, elektronik	ISO8573.1 4
0.1 µm	6 gr./m³	0.01 PPM	0.008 PPM	Gıda Endüsti., paketleme, kurutma, karıstırma, havalandırma sistemleri	ISO8573.1 3
0.1 µm	AKDAB 0.12gr./m³ -40°C	0.01 PPM	0.008 PPM	Endüsti, kozmetik, özel kaplama, kimyasal analiz cihazları denizcilik	ISO8573.1 2
0.1 µm	AKDAC 0.003gr./m³ -70°C	0.01 PPM	0.008 PPM	Medikal, ilac, aktarım, radar sistemleri, nöbet testler uzay araştırmaları SÜPER KURU ELEKTRONİK	ISO8573.1 1

Figure 2 : La connexion du système d'air comprimé doit être conforme aux principes énoncés dans les normes d'air comprimé ISO8573-1.

- Une ligne de by-pass doit être installée pour toutes les lignes.
- Un système de sauvegarde doit être incorporé dans les systèmes d'exploitation ininterrompus.

2.6 PLAN D'AMÉNAGEMENT

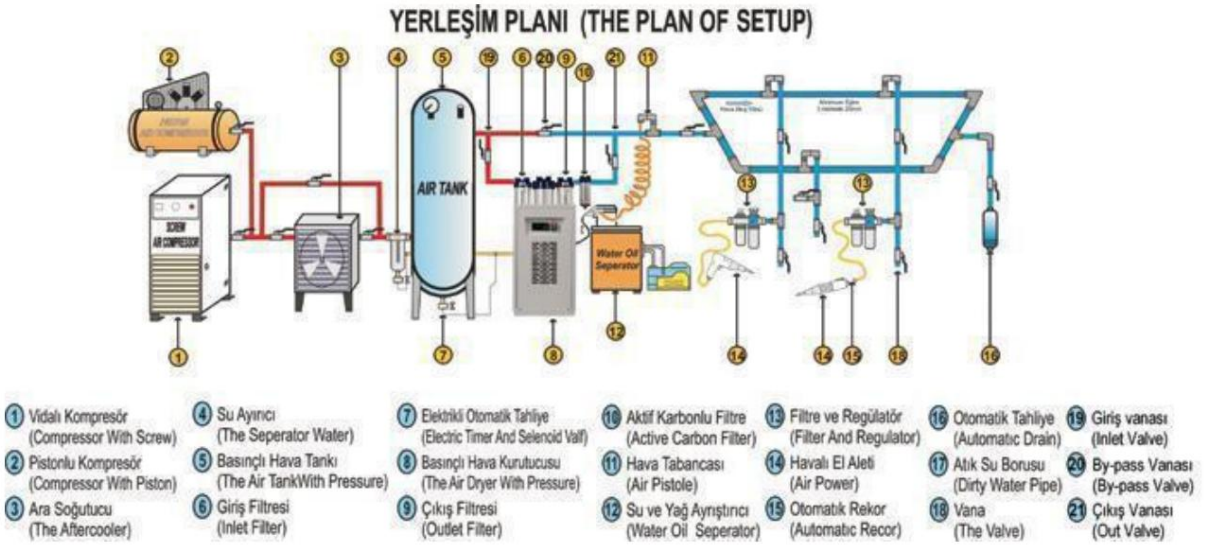

1) Compresseur à vis 2) Compresseur à piston 3) Refroidisseur intermédiaire 4) Séparateur d'eau 5) Réservoir d'air comprimé 6) Filtre d'entrée 7) Vidange automatique avec minuterie 8) Sécheur d'air comprimé 9) Filtre de sortie 10) Filtre à charbon actif 11) Pistolet à air comprimé 12) Séparateur d'eau et d'huile 13) Filtre et régulateur 14) Outil à main pneumatique 15) Automatique Union 16) Vidange automatique 17) Tuyau d'évacuation d'eau 18) Vanne 19) Vanne d'admission 20) Vanne de dérivation 21) Soupape de sortie

3. INSTRUCTIONS D'INSTALLATION

3.1 AVANT L'INSTALLATION

1. Le sécheur d'air doit être placé sur un sol dur et horizontal.
2. Lorsque l'air comprimé est connecté, il doit être contrôlé qu'il n'y aura pas de fuite.
3. L'alimentation secteur 220VAC doit être connectée.
4. L'alimentation secteur doit être connectée via un fusible automatique.
5. Le système doit être mis à la terre.
6. Des fusibles et des douilles appropriés doivent être utilisés.
7. Les diamètres des tuyaux entre le sécheur d'air et l'installation doivent être adaptés les uns aux autres.
8. La tension du sécheur d'air doit être la même que la tension du champ.

3.2 PROCESSUS D'INSTALLATION

1. Le sécheur d'air doit être tenu à l'écart des matériaux et des gaz inflammables et corrosifs.
2. Le sécheur d'air ne doit pas être laissé sous les rayons directs du soleil ni sous la pluie/l'eau.
3. Le sécheur d'air ne doit pas être placé dans des environnements poussiéreux, rouillés ou contaminés lorsqu'il est utilisé à l'extérieur.

4. Un espace d'au moins 50 cm doit être laissé autour du sécheur d'air à des fins d'entretien et pour circulation.

5. Un espace doit être laissé entre deux ou plusieurs sécheurs d'air pour la circulation de l'air.

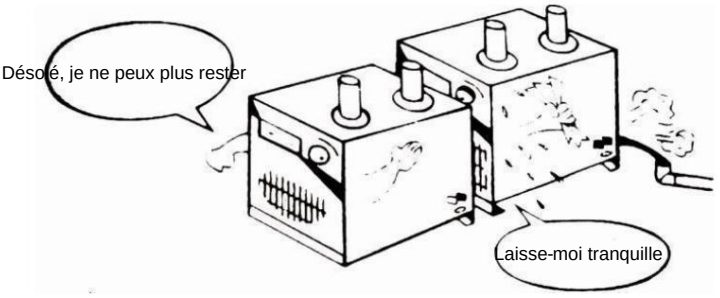

6- Deux sécheurs d'air ou plus ne doivent pas être connectés en parallèle, ils doivent être connectés en séries

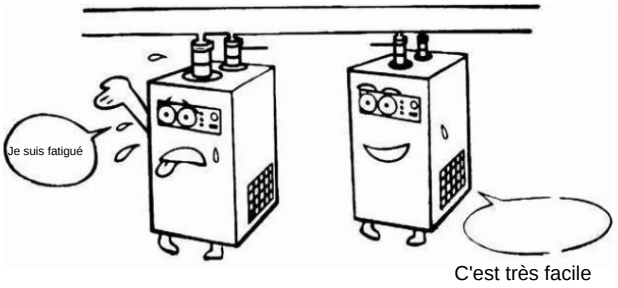

7- Le raccordement électrique du sécheur d'air ne doit pas se faire à partir d'un tableau commun à celui du compresseur ou un autre équipement.

8- Le sécheur d'air doit être mis à la terre.

9– Le sécheur d'air ne doit pas être utilisé avec une tension autre que celle indiquée sur l'étiquette.

10- Un fusible doit être utilisé sur son alimentation secteur pour un fonctionnement en toute sécurité.

.

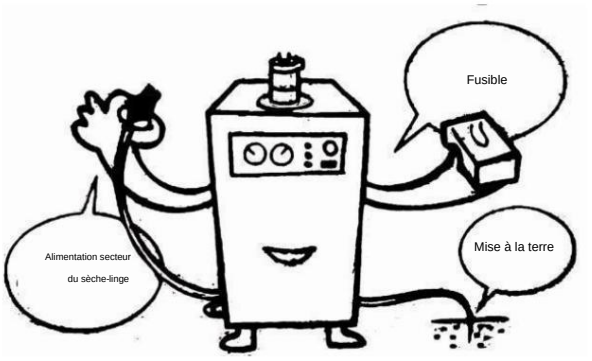

.

11- Un by-pass séparé doit être utilisé pour le dessiccateur d'air et pour la conduite du filtre.

De cette façon, le fonctionnement de l'installation ne serait pas entravé lors d'une panne ou d'une maintenance

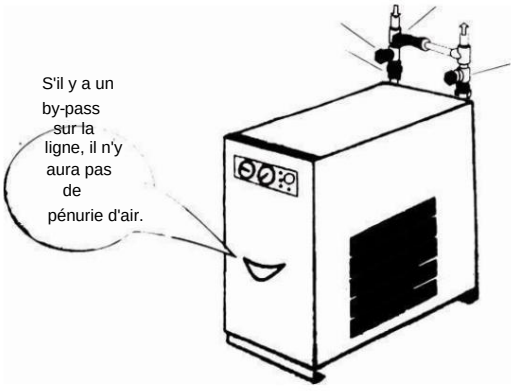

3.3 CONNEXIONS

Les FILTRES JAVAC doivent être utilisés à l'entrée et à la sortie du sécheur d'air. Sinon, l'électrovanne pourrait mal fonctionner. (Reportez-vous à la Figure 3-6-9). L'utilisation de filtres de marques différentes ou l'utilisation de filtres qui s'usent avec le temps annulera la clause de garantie du filtre.

Une vanne doit être ajoutée sur la conduite de dérivation en fixant un tuyau en T sur la conduite de dérivation avant le filtre.
LA LIGNE DE DÉRIVATION DOIT ÊTRE FERMÉE PENDANT LE FONCTIONNEMENT. IL NE DOIT ÊTRE UTILISÉ QUE PENDANT MAINTENANCE OU PENDANT LE PROCESSUS DE DISTRIBUTION.

Le filtre d'entrée JAVAC doit être connecté au point d'entrée d'air du sécheur d'air à l'aide d'un raccord amovible.
Le filtre de sortie JAVAC doit également être connecté à la sortie de la même manière. Une vanne doit être connectée après le filtre de sortie. Il convient de veiller à ce que la vanne de dérivation soit fermée pendant le fonctionnement (Figure 3-20) et que les vannes de sortie du filtre d'entrée soient ouvertes (Figure 3-19 et 21). Les vannes numéros 19 et 21 doivent être en position fermée uniquement pendant la réparation et l'entretien ou pendant le remplacement des filtres. La vanne de dérivation au nombre de 20 doit être ouverte, par conséquent le système d'air comprimé ne sera pas arrêté.

3.3.1. Assemblage du drain Zéro perte d'air (ZEROMAT-BEKOMAT):

Pour raccorder l'unité de vidange sans perte d'air sur le deuxième raccord de vidange d'eau disponible sur le panneau de l'échangeur de chaleur à l'arrière de l'équipement, le robinet avec filtre appartenant à l'unité d'attente et de vidange avec minuterie qui est assemblé en standard doit être le premier être éteint. Ensuite, les vannes d'entrée et de sortie d'air qui pénètrent dans le sécheur d'air doivent être fermées et l'air contenu dans le sécheur doit être évacué par les vannes inférieures des filtres à air. Ensuite, le bouchon aveugle positionné sur le raccord de sortie de rechange doit être retiré et le ZEROMAT doit être connecté à l'aide d'un raccord uni ½ ". Après le raccordement du ZEROMAT, le robinet avec filtre qui fonctionne avec une minuterie et qui est relié à la vanne de vidange doit être maintenu en position fermée. De cette façon, le sèche-linge économisera de l'énergie en évacuant uniquement l'eau.

4. MODE D'EMPLOI

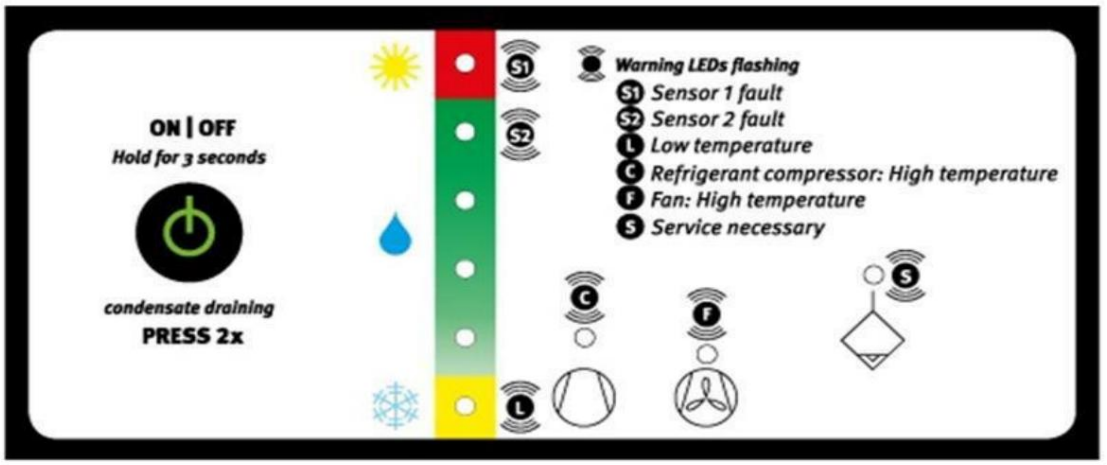

S1- DEFAUT CAPTEUR 1

S2- DEFAUT CAPTEUR 1

L – BASSE TEMPÉRATURE

C – COMPRESSEUR RÉFRIGÉRANT : HAUTE TEMPÉRATURE

F – VENTILATEURÿ: TEMPÉRATURE ÉLEVÉE

S – SERVICE NÉCESSAIRE

1. Le bouton marche-arrêt

doit être appuyé pendant 3 secondes pour allumer l'équipement.

2. Tous les voyants LED du panneau avant clignotent en séquence lors de la première mise sous tension (Figure 5).

3. Le compresseur de refroidissement démarrera en premier et la LED S1 s'allumera et les autres LED associées clignoteront (Figure 5-DEL n°1).

4. Selon le modèle, le ventilateur du compresseur démarre soit avec le compresseur de refroidissement ou lorsque la pression du condenseur atteint le niveau de pression suffisant.

5. Le processus de refroidissement est démarré et le fonctionnement du système peut être surveillé sur le panneau LED.

6. Deux réglages différents doivent être effectués pour l'électrovanne de vidange. L'un pour le temps de vidange et l'autre pour le temps d'attente. Le processus de drainage de l'eau pourrait être défini en fonction de l'exigence. Le temps de vidange peut être surveillé via la LED de vidange sur le panneau.

une. Temps d'attenteÿ: 1 à 10ÿminutes. Temps de vidangeÿ: 1 à 15ÿsecondes.

5. INSTRUCTIONS POUR L'ENTRETIEN, LES RÉPARATIONS ET LE NETTOYAGE

L'utilisation du sécheur d'air dans des conditions optimales se traduirait par la fourniture de performances maximales. Lorsque des conditions de fonctionnement optimales sont fournies et que la maintenance de l'équipement est effectuée à temps, l'équipement ne nécessite aucun entretien.

1. Le condenseur doit être nettoyé une fois par semaine avec de l'air comprimé sec.
2. Les éléments filtrants doivent être remplacés une fois tous les 3 à 6 mois, en fonction de la contamination du compresseur d'air (veuillez vous référer aux filtres à air comprimé JAVAC)
3. Le filtre doit être nettoyé à l'aide d'un robinet de filtre sur le séparateur d'eau condensée (Figure 6-7)

Nettoyage du filtre à l'aide d'un robinet de filtre sur le séparateur d'eau condensée

A-Débranchez l'alimentation secteur de la prise. Ouvrez le capot supérieur.

B-Fermez le robinet et retirez le robinet aveugle en le dévissant dans le sens inverse des aiguilles d'une montre à l'aide d'un tournevis (Figure;6,7,8)

C-Retirez le filtre à l'intérieur et nettoyez-le en appliquant de l'air comprimé et remettez-le en place.

D-Répétez la même opération après le nettoyage afin de remonter le sèche-linge. E
Ouvrez le robinet avec filtre et vérifiez s'il y a des fuites d'air.

5.1. AVERTISSEMENT DE PANNE ET CAUSES POSSIBLES

Remarque : L'avertissement sonore de défaut (buzzer) et le relais de sortie de défaut (12 VDC max 0,50 mA) sont disponibles pour tous les modèles sur la carte électronique qui fonctionne en cas de défaut.

CONDITIONS DE FONCTIONNEMENT DE L'ÉQUIPEMENT DE SÉCHAGE D'AIR COMPRIMÉ CONTRÔLÉ PAR MICROCHIPÿ:

1. L'alimentation secteur doit êtreÿ; 220V/50Hz pour les modèles entre Compac 900 et 6500 et 400V/50 Hz pour les modèles Compac 8500 et supérieurs.
2. L'alimentation secteur de l'équipement doit être protégée par un fusible automatique.
3. L'équipement doit être mis à la terre contre les courants de fuite et contre les chocs électriques.
4. L'équipement ne doit pas faire face à des conditions humides telles que la pluie, etc. et doit avoir une mise à la terre directe connexion.
5. Il convient de contrôler avant d'utiliser l'équipement que toutes les conditions électriques ont été remplie complètement.

FONCTIONNEMENT DE L'ÉQUIPEMENT DE SÉCHAGE D'AIR COMPRIMÉ CONTRÔLÉ PAR MICROCHIP ET FONCTIONNEMENT DU MOTEUR DU COMPRESSEURÿ:

Démarrez l'équipement en appuyant sur l'interrupteur marche-arrêt sur le panneau avant pendant 3 secondes.

Le voyant LED pour S1 s'allumera car il y aura entrée d'air chaud dans l'équipement au démarrage et les LED d'avertissement pour le moteur du condenseur et pour le compresseur s'allumeront indiquant que ceux-ci sont également allumés (pour les modèles de Compac 900 et ci-dessus, le condenseur s'allumera lorsque le condenseur atteindra la pression requise)

Le processus de refroidissement de l'équipement a maintenant commencé et il sera possible de surveiller le processus de refroidissement sur le panneau en degrés.

Pour les modèles Compac 8500 et supérieurs, l'équipement fonctionnera en mode refroidissement en permanence à +2 oC et le moteur du ventilateur s'allumera et s'éteindra en fonction de la pression du condenseur. Le compresseur de refroidissement fonctionne en continu.

Le contrôle du processus de refroidissement de l'équipement est contrôlé en permanence par la micropuce car celle-ci envoie 500 impulsions par seconde au capteur de température du compresseur.

FONCTIONNEMENT DU MOTEUR DU VENTILATEUR DU CONDENSEURÿ:

Pour les modèles Compac 900 et supérieurs, le ventilateur s'allume lorsque la pression du condenseur atteint la valeur appropriée et s'éteint lorsque la pression chute.

FONCTIONNEMENT DU SOLÉNOÏDE DE VIDANGE D'EAUÿ:

La vidange d'eau peut être opérée aux intervalles de temps requis en réglant deux minuteries différentes sur les solénoïdes de vidange d'eau comme temps d'attente et comme temps de vidange et il est possible de surveiller le processus de vidange sur la LED de vidange d'eau disponible sur le panneau de commande.

Vidange manuelle : La vidange manuelle peut être actionnée en appuyant deux fois simultanément sur le bouton marche-arrêt situé sur l'équipement.

Il y a 1 unité de sortie de vidange d'eau standard disponible sur la carte électronique contrôlée par micropuce.

RÉGLAGE DE L'INTERVALLE DE TEMPS POUR LE SOLÉNOÏDE DE VIDANGE D'EAUÿ:

Intervalle de temps d'attenteÿ: 1 à 10ÿminutes
Intervalle de temps de fonctionnement : 1 à 15 secondes

- Il y a un relais de sortie de défaut audible avec contact libre (12VDC, max 50 mA) est disponible sur la carte électronique de tous les modèles.

5.2. MAUVAIS DIAGNOSTIC:

MAUVAIS DIAGNOSTIC:

1. LA LED S1 CLIGNOTE

Si le voyant S1 clignote, c'est que la sonde de température de l'évaporateur est en cause et que l'équipement se protège contre d'éventuels dysfonctionnements.

VEUILLEZ CONTACTER NOTRE SERVICE APRÈS-VENTE

2. La LED S2 CLIGNOTE

Si le voyant S1 clignote, c'est que la sonde de température du ventilateur du condenseur est défaillante et l'équipement se protège contre d'éventuels dysfonctionnements.

VEUILLEZ CONTACTER NOTRE SERVICE APRÈS-VENTE

3. LA LED DE FONCTIONNEMENT DU COMPRESSEUR CLIGNOTE

Si la LED qui indique le fonctionnement du compresseur donne un avertissement en clignotant en permanence, l'équipement a fonctionné pendant 30 minutes mais n'a pas pu effectuer le processus de refroidissement et s'est protégé contre d'éventuels dysfonctionnements.

LES RAISONS:

une) La température d'entrée de l'air comprimé peut être supérieure à +60 oC,

b) Un sécheur de petite capacité a été sélectionné pour un compresseur à haut débit,

c) Il pourrait y avoir des problèmes sur le système de refroidissement.

VEUILLEZ CONTACTER NOTRE SERVICE APRÈS-VENTE

4. LA LED DE FONCTIONNEMENT DU VENTILATEUR CLIGNOTEy:

Si la LED du ventilateur donne un avertissement en clignotant en permanence, la température du ventilateur du condenseur est supérieure à +70 oC et l'équipement se protège contre d'éventuels dysfonctionnements.

LES RAISONS:

a) Le condenseur est bloqué,

b) Le moteur du ventilateur du condenseur est défectueux. **VEUILLEZ CONTACTER NOTRE SERVICE APRÈS-VENTE**

5. LA LED DE FONCTIONNEMENT DE VIDANGE D'EAU CLIGNOTE

Le temps de fonctionnement des filtres a expiré et la partie interne du filtre doit être remplacée.

Pour réinitialiser l'équipement après le remplacement de la partie interne du filtre, l'interrupteur marche-arrêt de l'équipement doit être maintenu enfoncé pendant 30 secondes pendant le fonctionnement de l'équipement et doit être attendu que l'équipement s'éteigne et se rallume de lui-même et lorsque le l'équipement commence à fonctionner, puis il se réinitialise et l'équipement commencera à compter la période de maintenance telle qu'ajustée par le réglage d'usine.

6. L-LED CLIGNOTE

Si l'équipement mesure pendant 5 minutes que la température est inférieure ou égale à -5 oC, la LED L clignote et l'équipement avertit du gel et l'équipement se protège contre d'éventuels dysfonctionnements.

7. La LED LPS (interrupteur basse pression) CLIGNOTE

Si la LED LPS positionnée derrière la carte électronique clignote, cela signifierait qu'il n'y a pas de pression sur la conduite de gaz de l'équipement. Il se peut qu'une fuite de gaz se soit produite ou que le pressostat basse pression soit défectueux.

6. ORGANIGRAMME

6.1. TABLEAU DES CIRCUITS DE GAZ POUR LES MODÈLES ENTRE COMPAC-900 ET 6500

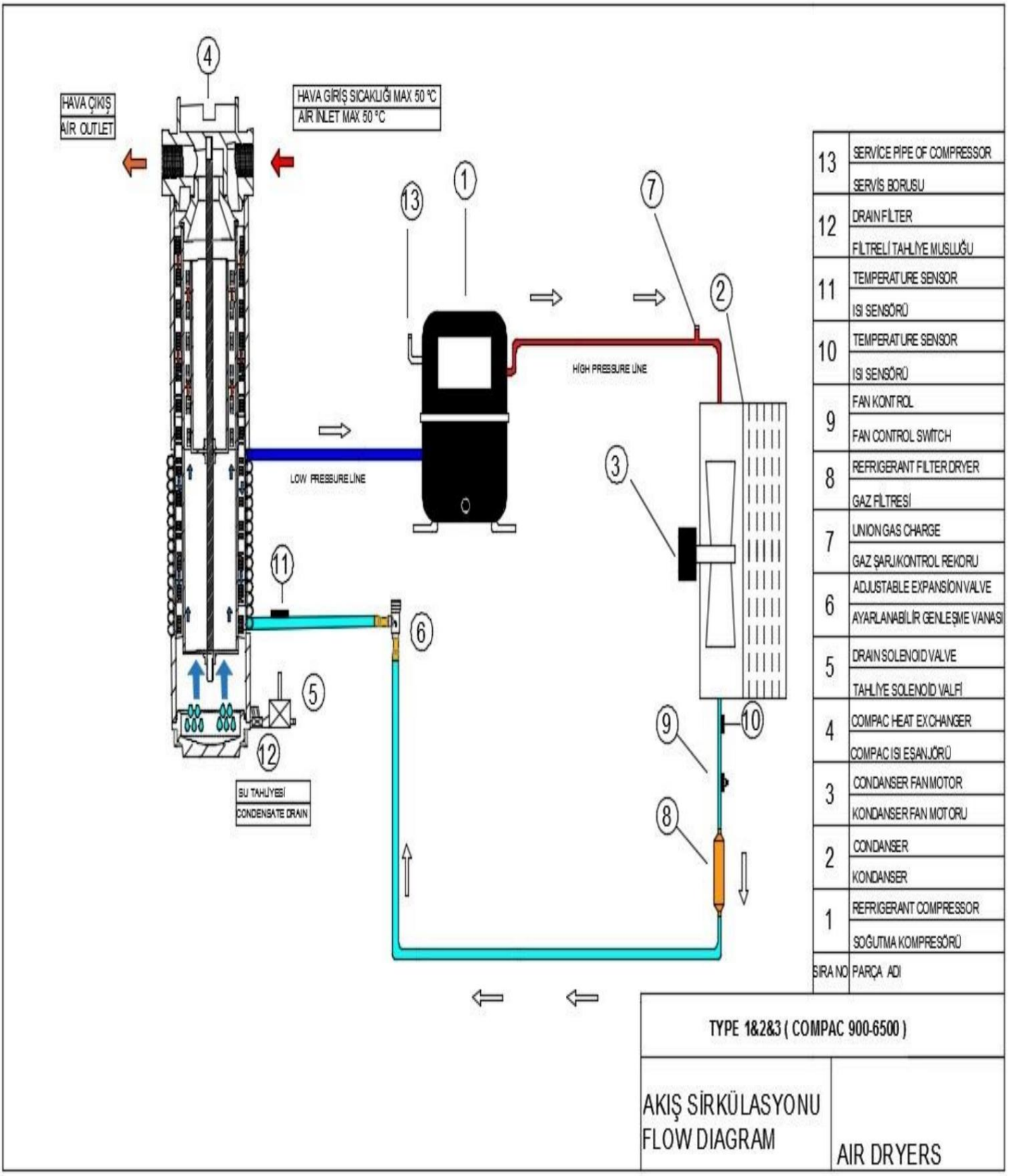

6.2. SCHEMA CIRCUIT GAZ POUR LES MODELES ENTRE COMPAC 8500 ET 140.000

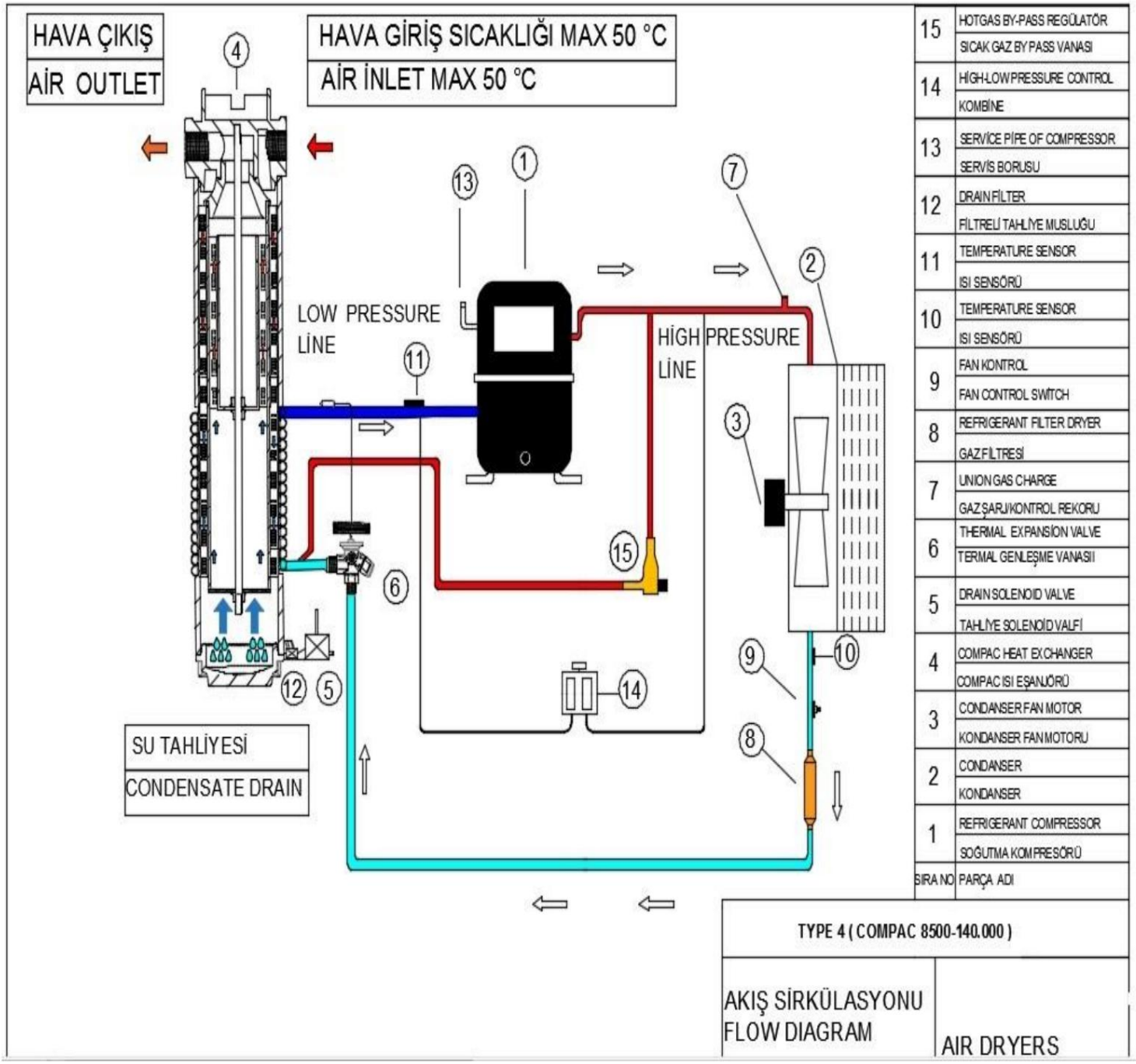

7. DESSINS TECHNIQUES ET LISTE DES PIÈCES DE RECHANGE

Des étiquettes comportant les numéros de code des pièces et leurs définitions sont apposées sur les pièces d'assemblage du sécheur. Les numéros de code des pièces électriques sont également indiqués sur les schémas électriques. De plus, les connexions des câbles ont été numérotées.

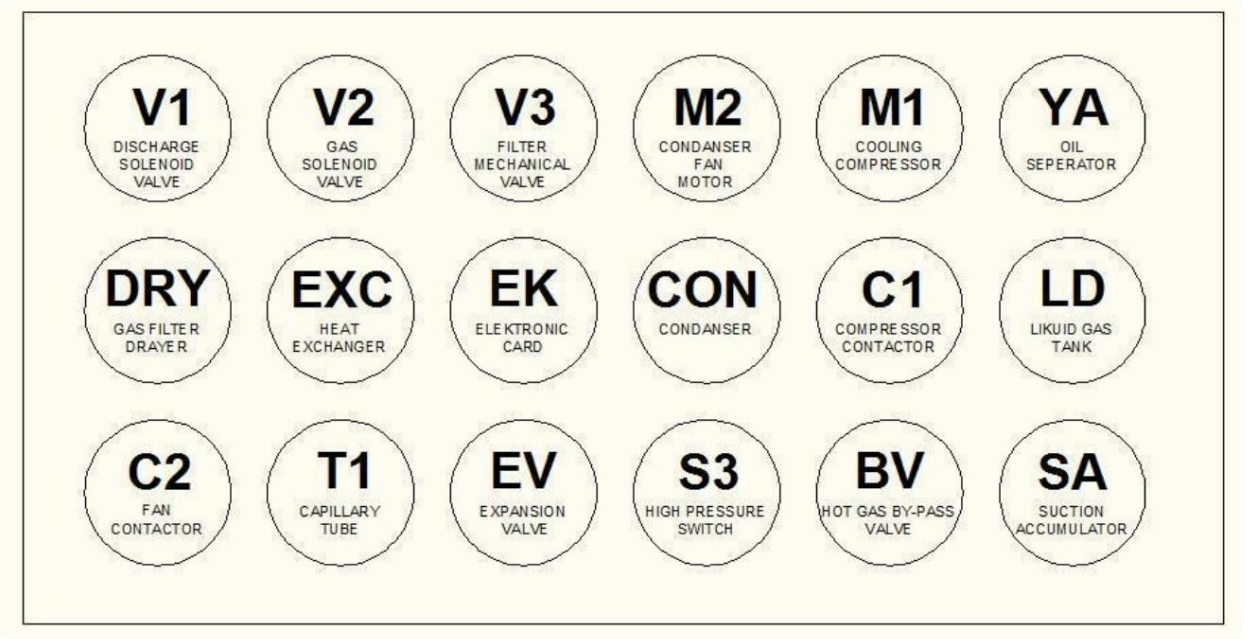

7.1. DIMENSION DES SÉCHOIRS POUR LA SÉRIE COMPAC

DIMENSION DES SÉCHOIRS POUR LA SÉRIE COMPAC ENTRE 900 LT / MIN - 6500 LT /MIN (EN mm)										
MODÈLE UN		B	C	ré	E	F	Taux Pouvoir hp	Flux d'air Débit l/min	kg	Connexion de tension
C 900	472	415	325	325	505	550	1/5	900	30ÿ220 V 50 Hz	1/2"
C 1200	472	415	325	325	505	550	1/5	1200	31ÿ220 V 50 Hz	1/2"
C 1800	472	415	325	390	590	600	1/4	1800	32ÿ220 V 50 Hz	3/4"
C 2200	472	415	325	390	590	600	1/4	2200	32ÿ220 V 50 Hz	3/4"

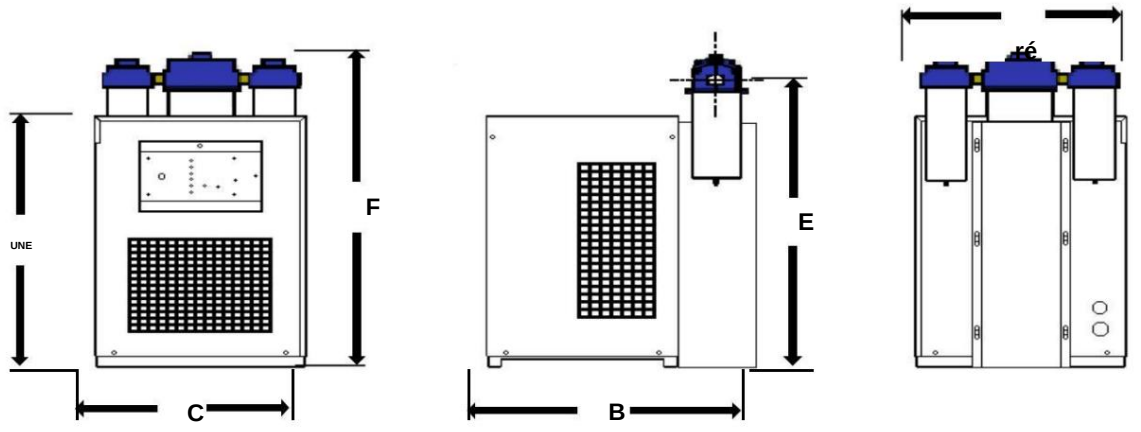

C 2600	613	438	468	420	745	795	3/8	2600	44ÿ220 V 50 Hz	1"
C3100	613	438	468	420	745	795	3/8	3100	45ÿ220 V 50 Hz	1"
C3700	613	583	468	420	745	795	1/2	3700	47ÿ220 V 50 Hz	1"
C 5500	750	653	505	425	1050	1100	3/4	5500	79 220 V 50 HZ	1"
C 6500	750	653	505	425	1050	1100	1	6500	83 220 V 50 HZ 1-1/2"	

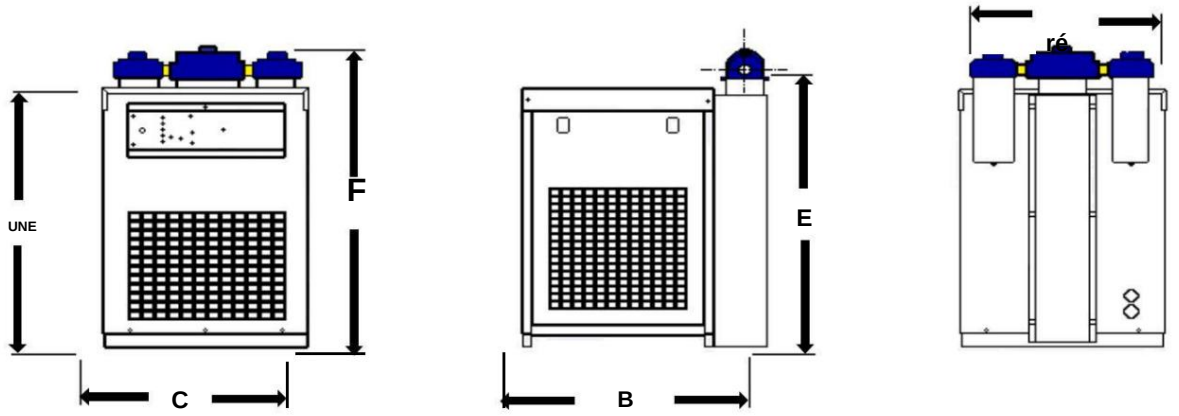

DIMENSION DES SÉCHOIRS POUR LA SÉRIE COMPAC ENTRE 8500 LT / MIN - 35500 LT /MIN (EN mm)											
MAQUETTE	UNE	B	C	ré	E	F	Taux Pouvoir hp	Flux d'air Taux lt/dk	kg	Connexion de tension	
C 8500	1190	735	905	1075	295	-	2	8500	140ÿ380ÿV 50ÿHz		2"
C 11.000	1190	735	905	1075	295	-	2	11.000	140ÿ380ÿV 50ÿHz		2"
C 13.000	1190	735	905	1075	295	-	2 1/2	13.000	150ÿ380ÿV 50ÿHz		2"
C 17.800	1191	780	1145	1090	355	-	3	17.800	180 380V 50 HZ 2-1/2"		
C 20.000	1191	780	1145	1090	355	-	3	20.000	195ÿ380ÿV 50ÿHz		2-1/2"
C 25.500	1372	780	1145	1100	325	-	4	25.500	273 380V 50 HZ		3"
C 30.000	1372	830	1450	1100	325	-	5	25.500 284 380V 50 HZ			3"
C 35.500	1382	830	1450	1100	325	-	6	25.500	302 380V 50 HZ		4"

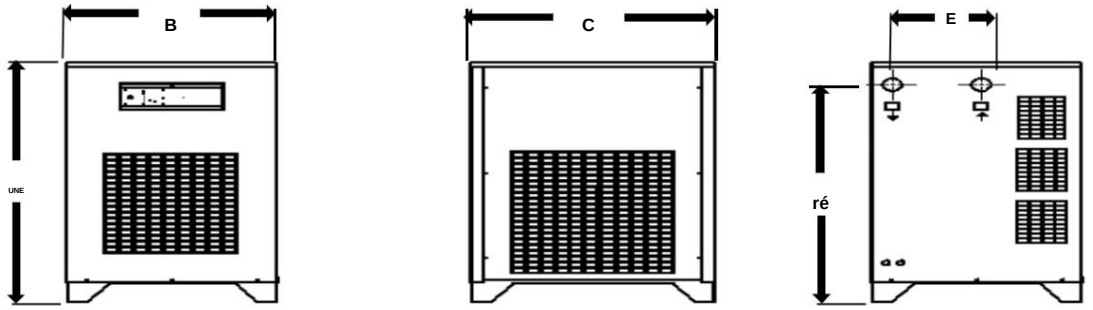

FACTEURS DE CORRECTION

FACTEURS DE CORRECTION POUR DIFFÉRENTES PRESSIONS DE SERVICE												
BAR	5	6	7	8	9	dix	11	12	13	14	15	16
FEÿ: 1	0,9	0,96	1.0	1,04	1,06	1,09	1,10	1,20	1,24	1,31	1,39	1,48

FACTEURS DE CORRECTION POUR DIFFÉRENTES TEMPÉRATURES AMBIANTES							
°C	20	25	30	35	40	45	50
FOS :1	1,05	1	0,98	0,93	0,84	0,76	0,7

FACTEURS DE CORRECTION POUR DIFFÉRENTES TEMPÉRATURES D'AIR D'ENTRÉE							
°C	30	35	40	45	50	55	60
AG :1	1,29	1	0,92	0,78	0,65	0,52	0,45

FACTEURS DE CORRECTION POUR DIFFÉRENTES TEMPÉRATURES D'AIR D'ENTRÉE					
°C	2	3	6	8	dix
FCIÿ: 1	0,8	1	1,14	1,25	1,36

DIMENSION OF DRYERS FOR COMPAC SERIES BETWEEN 40.000 LT / MIN - 140.000 LT /MIN (IN mm)											
MODEL	A	B	C	D	E	F	Rate Power hp	Air Flow Rate lt/dk	kg	Voltage	Connection
C 40.000	1670	830	1450	1089	395	-	7	50.000	336	380V 50 HZ	4''
C 45.000	1670	830	1450	1089	395	-	7	50.000	365	380V 50 HZ	4''
C 50.000	1670	830	1450	1089	395	-	10	50.000	552	380V 50 HZ	4''
C 60.000	1820	950	2020	1645	540	-	10	50.000	575	380V 50 HZ	DN 100
C 71.000	2350	950	2290	1645	540	-	12	50.000	590	380V 50 HZ	DN 100

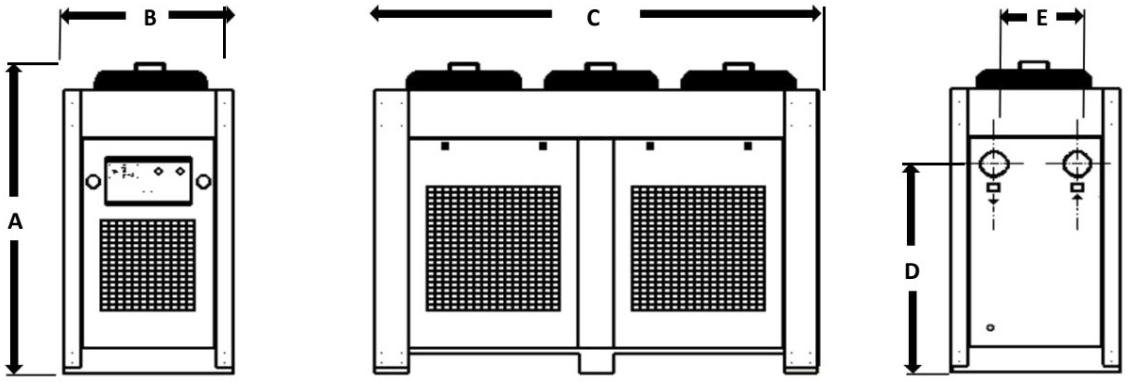

C 80.000	2350	950	2290	1645	540	-	13	50.000	710	380V 50 HZ	DN 100
C 90.000	2350	950	2290	1645	559	-	15	50.000	775	380V 50 HZ	DN 100
C 106.000	2350	1250	2800	1645	559	-	18	50.000	805	380V 50 HZ	DN 125
C 120.000	2350	1250	2800	1645	559	-	20	50.000	865	380V 50 HZ	DN 125
C 140.000	2350	1250	2800	1645	559	-	25	50.000	930	380V 50 HZ	DN 125

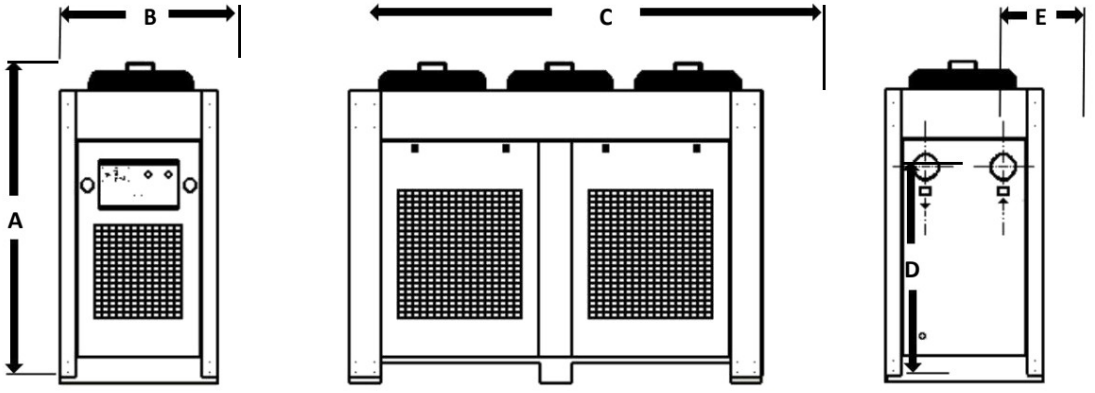

7.2 GRAPHIQUES DES CIRCUITS DE PUISSANCE ET DE CONTRÔLE

7.2.1. POUR LES MODÈLES ENTRE COMPAC-900 ET 3700

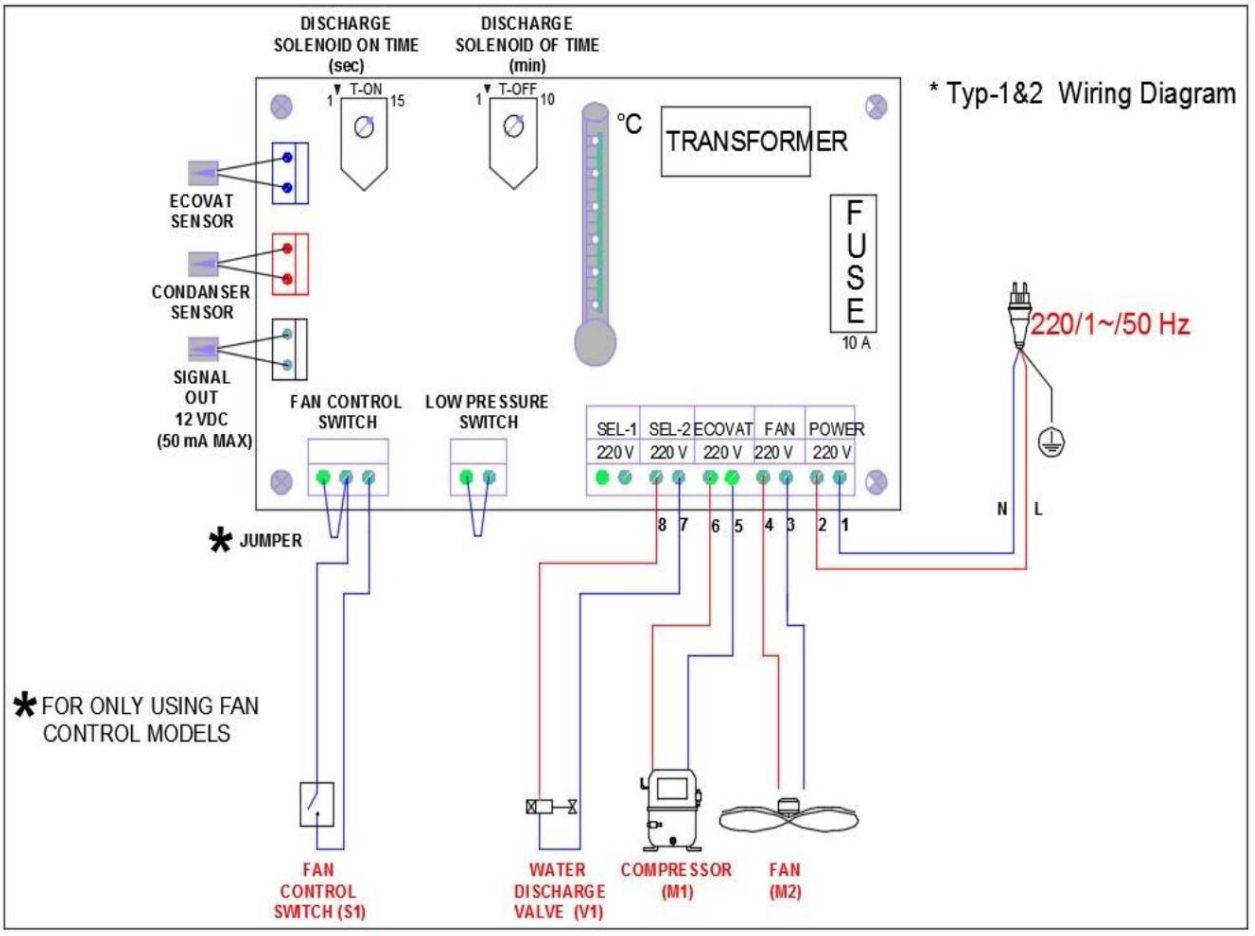

7.2.2. POUR LES MODÈLES ENTRE COMPAC COMPAC-5500 ET 6500

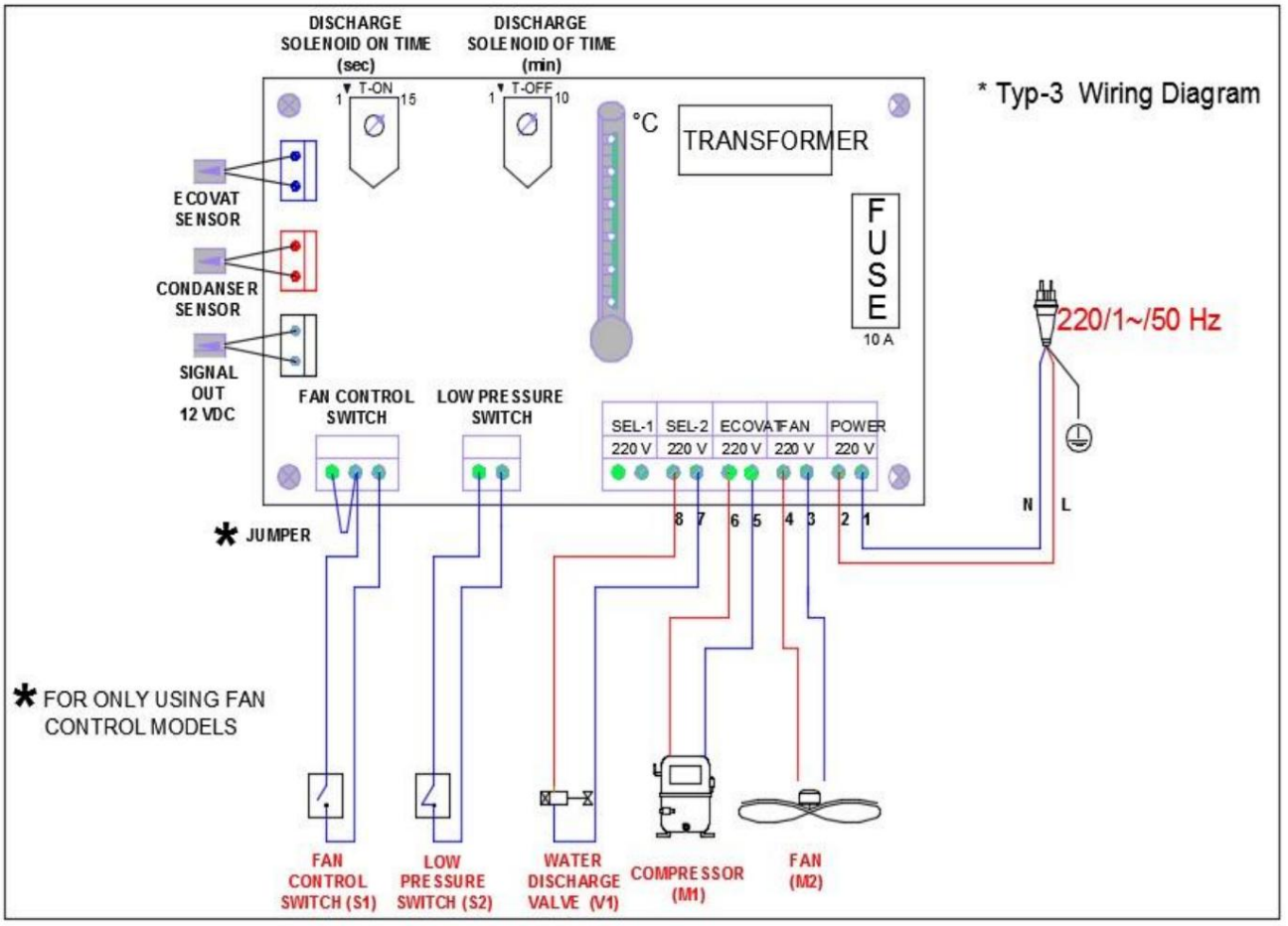

7.2.3. POUR LES MODÈLES ENTRE COMPAC COMPAC-8500 et 13.000

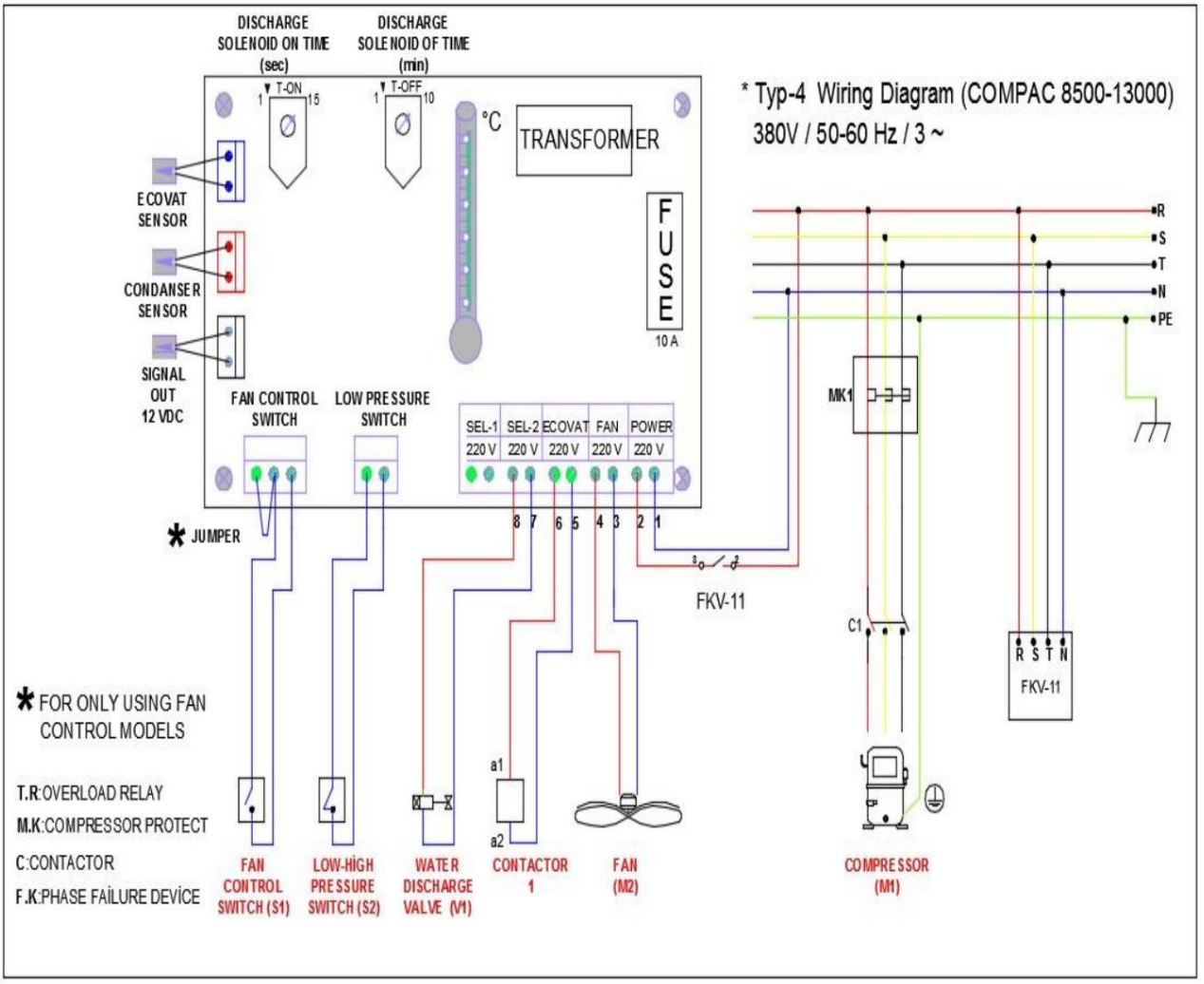
DISCHARGE SOLENOID ON TIME (sec)
DISCHARGE SOLENOID OF TIME (min)
T-ON
T-OFF
°C
TRANSFORMER
FUSE
10 A
* Typ-4 Wiring Diagram (COMPAC 8500-13000)
380V / 50-60 Hz / 3 ~
ECOVAT SENSOR
CONDANSER SENSOR
SIGNAL OUT 12 VDC
FAN CONTROL SWITCH
LOW PRESSURE SWITCH
SEL-1 220 V
SEL-2 220 V
ECOVAT 220 V
FAN 220 V
POWER 220 V
R
S
T
N
PE
MK1
JUMPER
FKV-11
C1
R S T N
FKV-11
* FOR ONLY USING FAN CONTROL MODELS
T.R:OVERLOAD RELAY
M.K:COMPRESSOR PROTECT
C:CONTACTOR
F.K:PHASE FAİLURE DEVİCE
a1
a2
FAN CONTROL SWITCH (S1)
LOW-HİGH PRESSURE SWITCH (S2)
WATER DISCHARGE VALVE (V1)
CONTACTOR 1
FAN (M2)
COMPRESSOR (M1)

7.2.4. POUR LES MODÈLES ENTRE COMPAC COMPAC-17.800 et 20.000

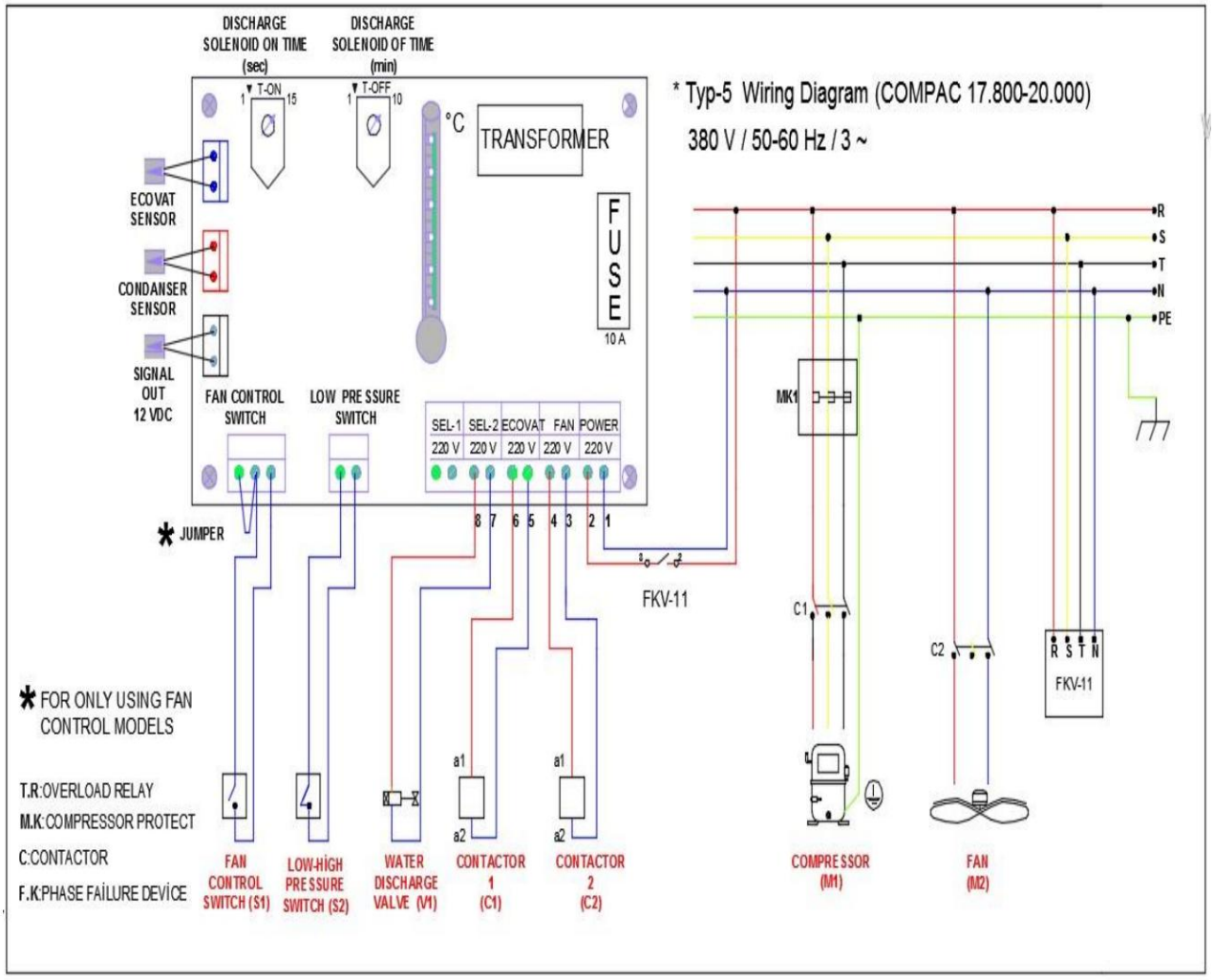

7.2.5. POUR LES MODÈLES ENTRE COMPAC COMPAC-25.500 et 140.000

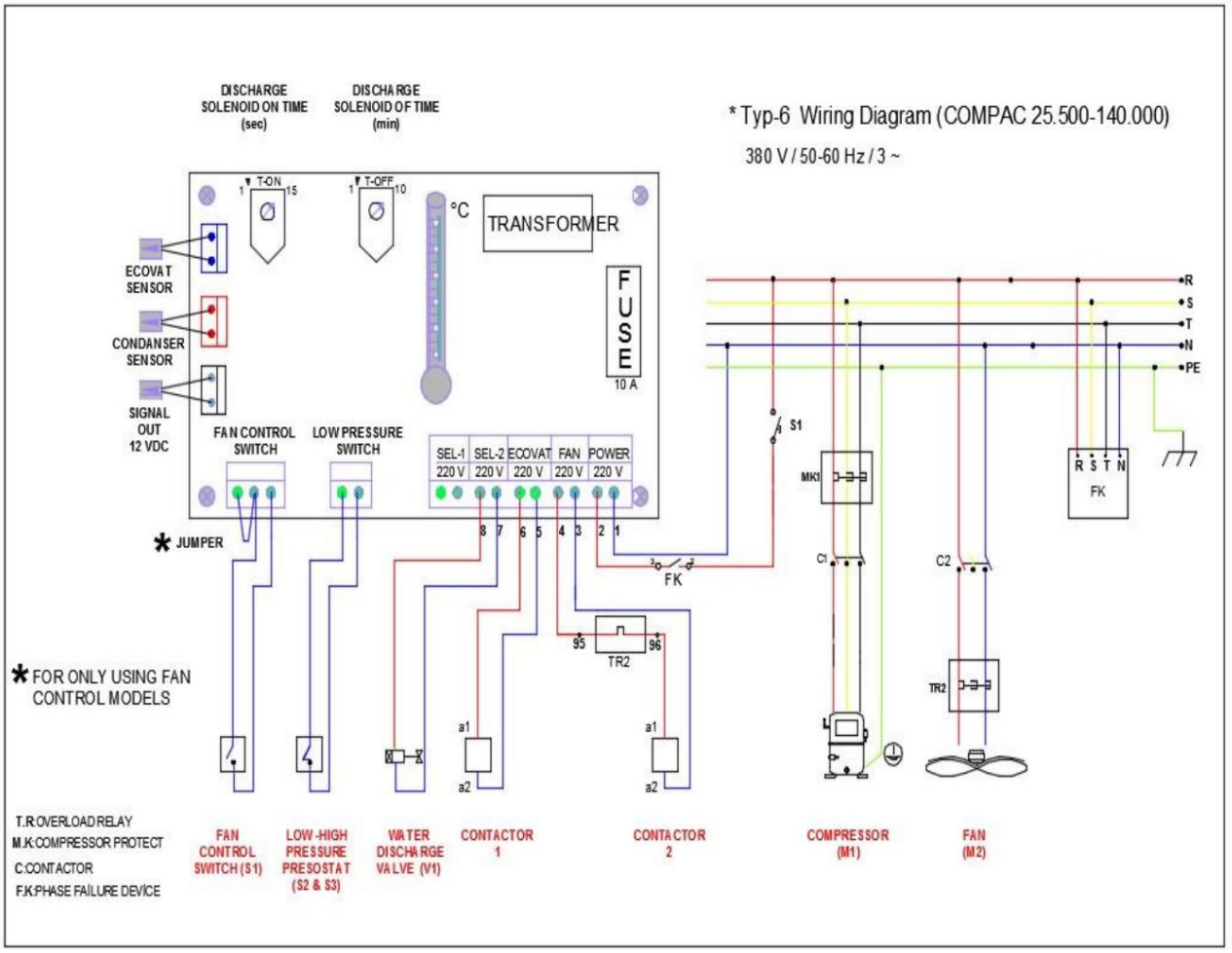

7.3 LISTE DES PIÈCES DE RECHANGE

TYPE DE PIÈCE	SPÉCIFICATIONS TECHNIQUES
COMPRESSEUR	Pour les modèles entre 900-6500ÿ; 220 V / 50/Hz HermeticR-134agas; Pour les modèles entre 8500-40.000ÿ; 400 v /50HzHermetic R-407 cgas; Pour les modèles entre 40.000-140.000ÿ; défilement ou semi-hermétique; 400v/50/Hz/
MOTEUR DE VENTILATEUR	220v/50-60Hz/aspiration
SOLÉNOÏDE DE VIDANGE SOUPAPE	Pour les modèles entre 900- 11.000;avec connexion 1/4", NK220v/50Hzÿ; Pour les modèles entre 11.000.140.000;1/2" connexion, Nk 220v/50Hz
GAZOLENOÏDE SOUPAPE	220V/50/Hz/NK
SOUPAPE DE DÉTENTE	Compatible gaz R407-c interne équilibre
SÉCHOIR	Connecté avec des syndicats ou soudé
CONTACTEUR	220V /50-60/Hzbobine9VE18A
CARTE ÉLECTRONIQUE	220V /50-60/Hz, avec contrôle par microprocesseur, Marque JAVAC.

7.4 DESSINS TECHNIQUES DÉVELOPPÉS

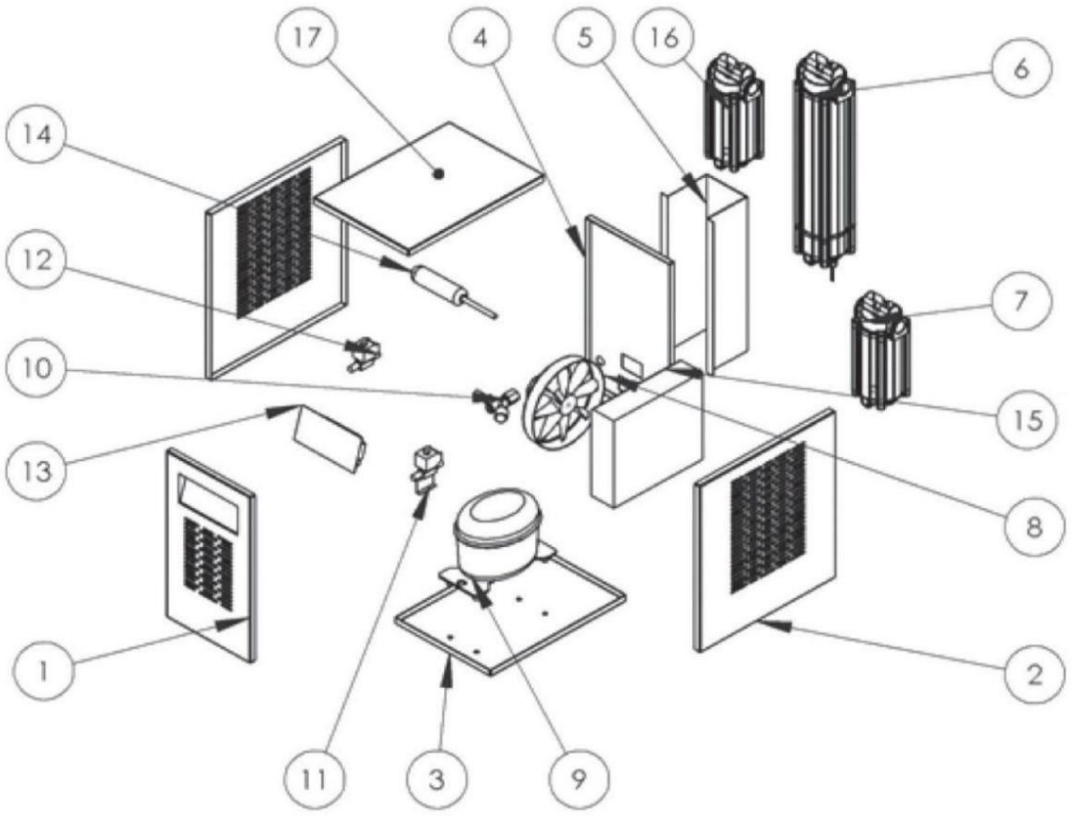

Item No	Units	Name of Part
17	1	Top Cover
16	1	Outlet Filter
15	1	Condenser
14	1	Dryer
13	1	Electronic Board
12	1	Water Drain Solenoid
11	1	Gas Solenoid
10	1	Tap with Filter
9	1	Cooling Compressor
8	1	Condenser Fan Motor
7	1	Inlet Filter; 1 um
6	1	Heat Exchanger
5	1	Exchanger Cover
4	1	Back Cover
3	1	Bottom Cover
2	2	Side Cover
1	1	Front Cover

	Name- Surname	Date
Drawn by	Draftsman; Murat Erdem	19.05.2012
Apporeved by	Mech. Eng; I. Canturk	19.05.2012

Material: -

COMPAC DRYER

Scale	No. of Units	Mat. Cutting Dimensions	-	Drawing No	Code
1:13	-			-	-

8. FORMULAIRE D'ENTRETIEN

Document n° : FRM.SRV.01 Date d'émission : 28.06.2009 N° de révision : 00 Date de révision : 29.05.2012

ENTRETIEN 1/1

Détails du client	détails du produit
Code actuel : CHS0001 Titre actuelÿ:ÿSpecimen Company Ville: Quartier: Adresse: Téléphone: Fax: Bureau des impôts: Numéro d'impositionÿ:	Code produit: Nom du produitÿ: Marque: Modèle: Numéro de série: Date de fabrication:

Informations sur le défaut

Défaut Notifié par le Client : -
Défaut déterminéÿ: -

Informations générales

Sous garantie	Hors Garantie	Réparation sur place	Livraison à l'usine	Inapproprié Opérationnel Conditions
Condenseur bloqué	Sélection incorrecte	Assemblage défectueux	Mise à la terre Indisponible	

Informations sur l'ambiance/l'environnement

Poussiéreux	Excessivement chaud	Ventilation inappropriée

Détails de l'air comprimé

S'arrête très rarement	Fonctionnement du compresseur En continu	Température d'entrée excessive Haut

Détails du filtre

Marque de filtre		Modèle de filtre	
Élément filtrant bloqué	Contamination Indication	Manuel de vidange d'eau	Automatique

Détails du compresseur

Marque de compresseur	Type de compresseur
Puissance nominale (HP)	Pression (bar)

Stocker Code	Nom du stock	Nombre de Articles	Montant du prix unitaire		Remise TVA		Total
ST 000 779	Général Maintenance et Travail Des charges	1,00	0,00	0,00	0,00	0,00	0,00

9. CUSTOM ER S ATI SF AC TI O N SURVEY

This page has been prepared with regards to the following issues related to our **products and services**.Please respond by marking X on the related boxes according to the servicing type.

CUSTOMER SATISFACTION SURVEYFRM.MUM.01	Preparation Date:
	Rev.No:00

This page has been prepared with regards to the following issues related to our products and services.
Please respond by marking X on the related boxes according to the servicing type.

	PRODUCTS AND SERVICES	RathenwellSatisfied	VerySatisfied	Satisfied	NotSatisfied	NotSatisfied at	Inappropriatequestion
A GENERAL ISSUES							
1	ACCESS TO COMPANY						
2	WORKING HOURS						
3	WORKING DAYS						
4	CONFIDENCE IN THE COMPANY						
5	WEBSİTE SUFFIENCY						
6	GENERAL ASPECTS						
B.RELATED TO PARTS ON SALE							
1	APPROACH AND BEHAVIOUR OF THE PERSONNEL						
2	CARE SHOWN AGAINST CUSTOMER SATISFACTION						
3	INTEREST AND CONTRIBUTION OF PERSONNEL						
4	LEVEL OF INTEREST ABOUT CUSTOMERS						
5	PAYMENT CONDITIONS(PRICE, INSTALLMENT, etc:)						
6	QUALITY OF THE SERVICE						
C.RELATED TO PRODUCTS							
1	PRODUCT PERFORMANCE						
2	PRICE – QUALITY BALANCE						
3	PRODUCT DEFECTS						
4	PRODUCT SERIES AND PERFORMANCE						
5	PRODUCT DELIVERY DATE						
6	ELIMINATION OF COMPLAINTS ON TIME						
7	SERVICING PERSONNEL EFFECTIVITY						

COMMENTS; Would you recommend JAVAC to your friends? YES () N O ( )If your answer is NO, then Why?

……

We shall be glad if you could state your comments, if possible.

……

……

Company/Institution
Name and Surname:
D a t e : Title:
S i g n a t u r e :

Please convey this form to below stated fax number, after you have filled.
Faks: **Tel:**

Note:If we do not receive the form within 15days, we shall consider that your opinions were positive.

10. QUESTIONS À CONSIDÉRER EN CE QUI CONCERNE L'ÉQUIPEMENT

Pour le démantèlement de l'équipement arrivé en fin de vie opérationnelleÿ;

- Les pièces électriques doivent être retirées.
- Tout le système de tuyauterie du système d'air et son raccordement d'entrée d'air doivent être démontés.

Les parties de l'équipement pourraient être classées comme suitÿ;

- Déchets électroniques (cartes électroniques, câbles)
- Pièces en plastique
- Pièces en acier
- Aluminium
- Métaux non acier

L'équipement et ses pièces doivent être éliminés conformément aux principes légaux établis par les autorités locales.

11. CLAUSES DE GARANTIE

PROBLÈMES LIÉS AU CERTIFICAT DE GARANTIE

1- Il est possible qu'il y ait des défauts, des erreurs d'opérateurs ou des dommages qui en résultent.

2- Des dommages peuvent survenir lors du chargement et du déchargement du matériel lors de la livraison du matériel au client et après.

3- Des défauts ou des dommages peuvent survenir sur les parties électriques lorsque l'équipement fonctionne sous basse tension ou dans des conditions de tension différentes par rapport à la tension indiquée sur l'étiquette.

4- Des pannes ou des dommages peuvent survenir sur l'équipement en raison de l'éclairage utilisé ou en raison d'un incendie.

5- Des pannes ou des dommages peuvent se produire sur l'équipement lorsqu'il est utilisé de manière contraire aux conditions indiquées dans le manuel d'instructions.

6- Des pannes ou des dommages peuvent survenir sur l'équipement lorsqu'il est utilisé en utilisant différents modèles de filtres d'entrée et de sortie.

7- Les frais liés à la livraison et au transport du matériel couvert par la garantie seront limités par l'accès du technicien d'entretien pour le matériel garanti.

L'ELIMINATION DES ANOMALIES INDIQUEES CI-DESSUS SERA SUJETTE A DES FRAIS.