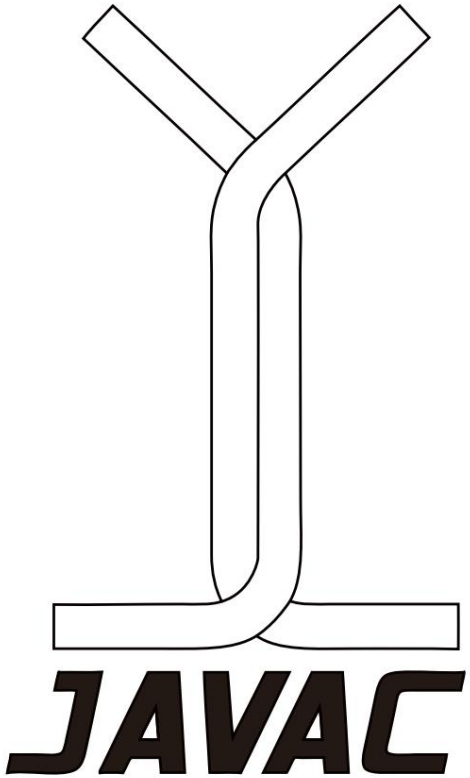

Gebruikershandleiding

modellen

PRO2

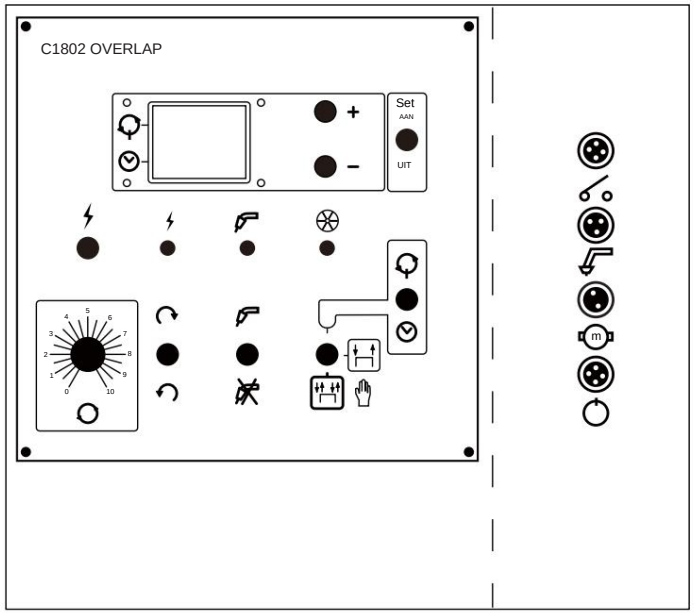

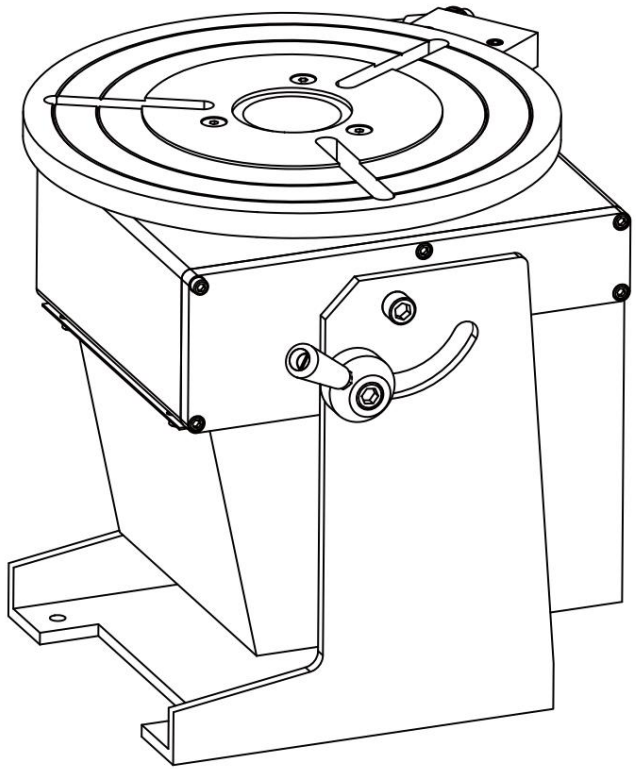

Machine Translated by Google

•Structurele kenmerken

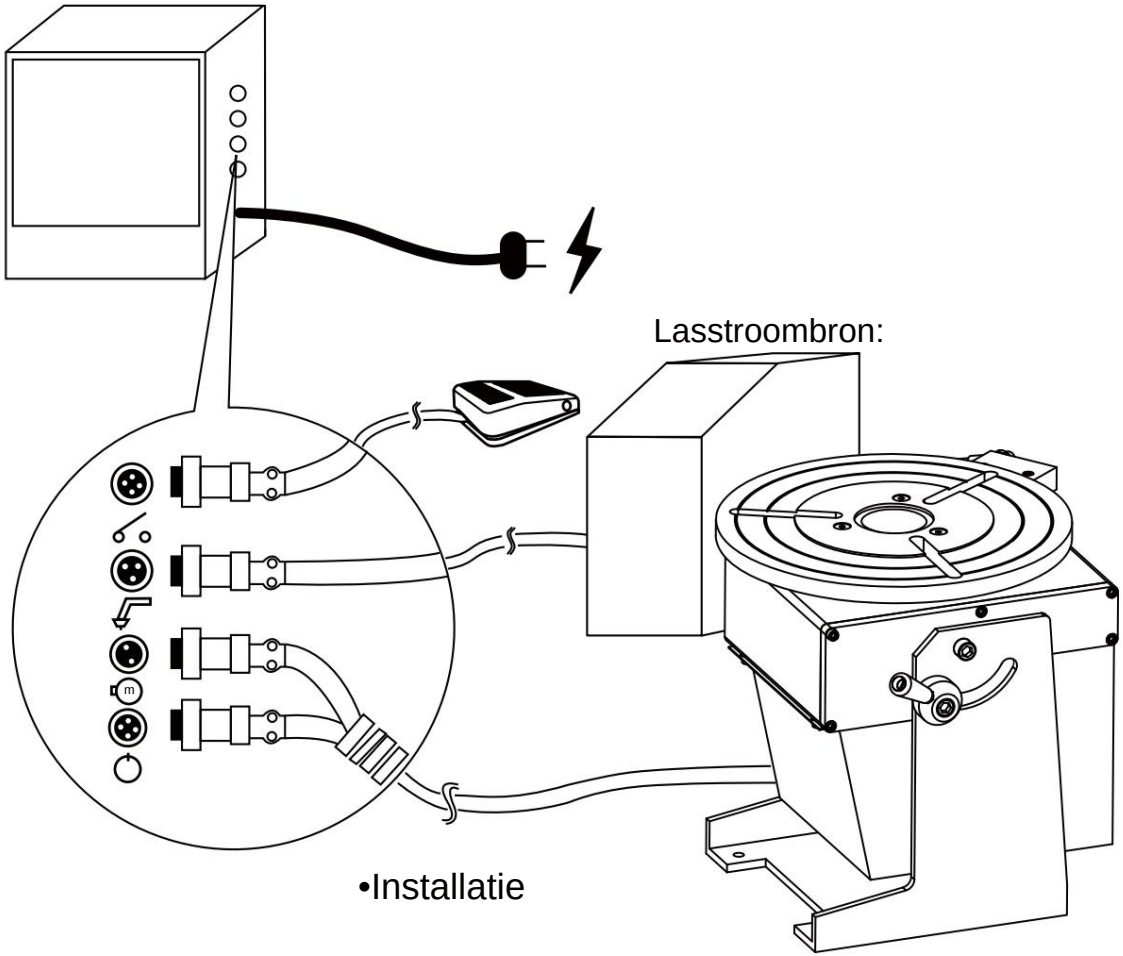

•Installatie

•Lasmethode die kan worden aangepast
- MIG/MAG
- TIG
- •Draad TIG
- •Plasmalas
- •SAW

•Duty Cycle •Kan achtereenvolgens werken 100%
•Elektrische lasstroom 300A

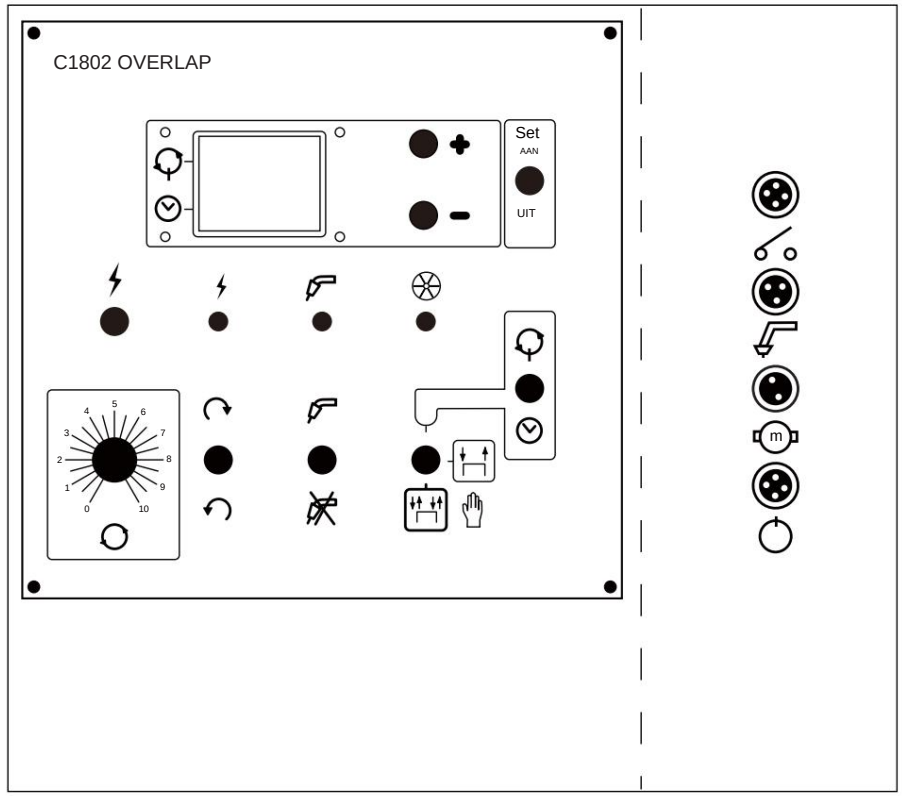

Machine Translated by Google

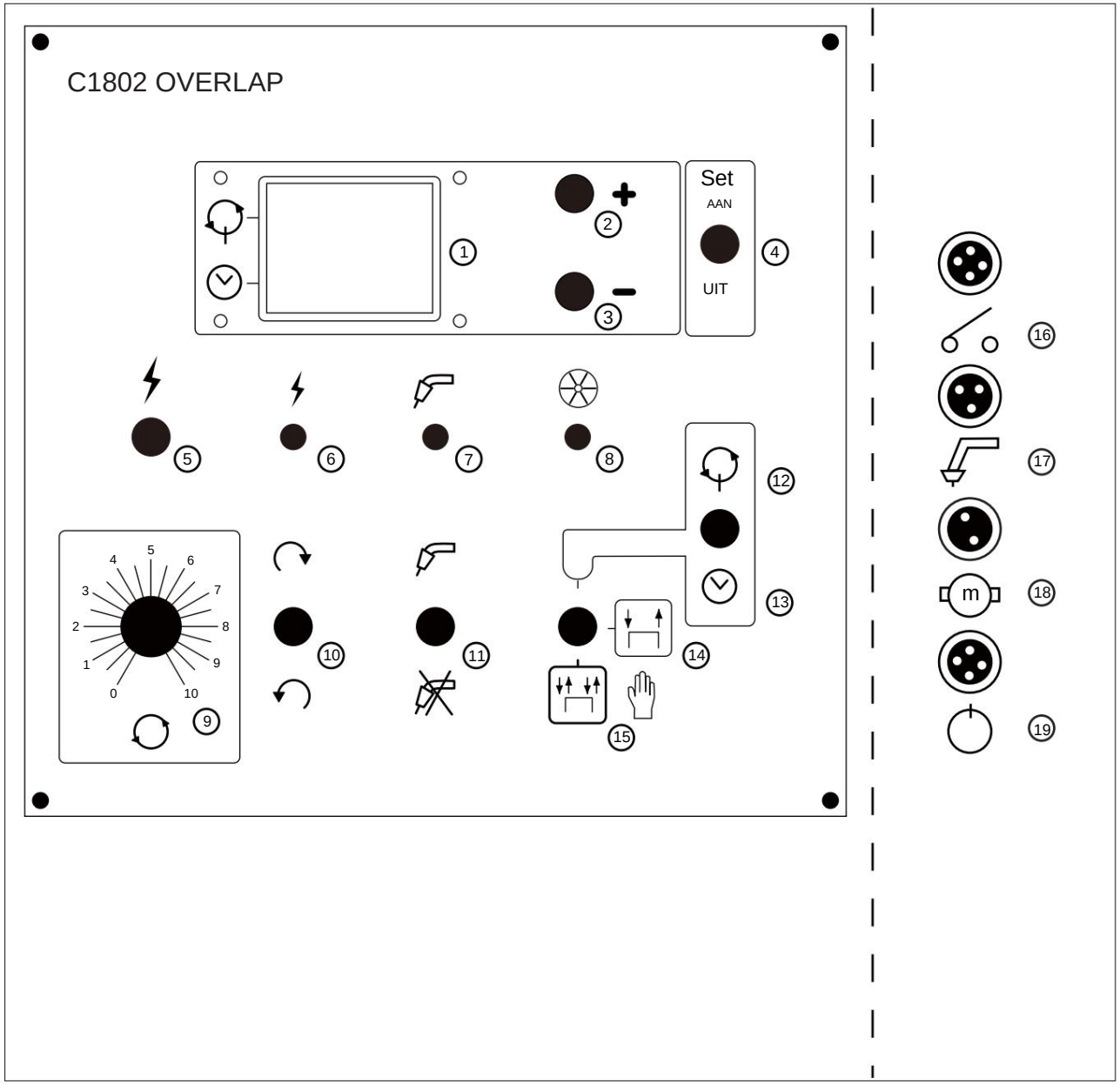

1. Tijdgegevens (Eenheid: 0.1sec)
2.Set-knop (+)
3.Set-knop (-)
4.Tijdinstellingsschakelaar
5.Power-schakelaar 6.Power-licht 7.Lasserlicht 8.Tafellicht
9.Tafelsnelheid (RPM)

10.Tabel cw/ccw schakelaar
11.Lasser schakelaar 12.overlap
13.timer

14.Inch
15.Houd vast
16. Voetschakelaaraansluiting (4P)
17. Lascontactdoos (3P)
18. Tafelmotoraansluiting (2P)
19. Eindschakelaarcontactdoos (4P)

•Type C1802 overlapcontroller2

Specificatie / Nr.	C1802
Stroom	AC230V/1Ø
Kracht van de motor	Gelijkstroom 90V/150W
Draai de richting	cw/ccw
Lap well timer (Bevestigingspunt)	0-99.9sec (Digitale weergave, eenheid: 0,1 sec)
Timer (Bevestigingspunt)	0-999 sec (Digitale weergave, eenheid: 1 sec)
Boogweg van de lasser	Standaard
Lijnlasser Stop de rem HF	1e
Protect Start het apparaat	Magnetisme rem 92%
	Voetschakelaar (Lijn 2M)

Machine Translated by Google

•Begin inch(⊓Standaard)

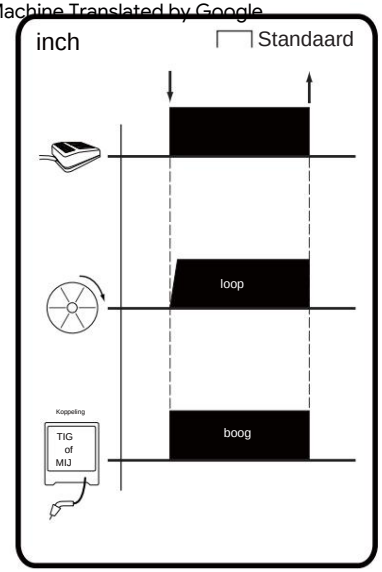

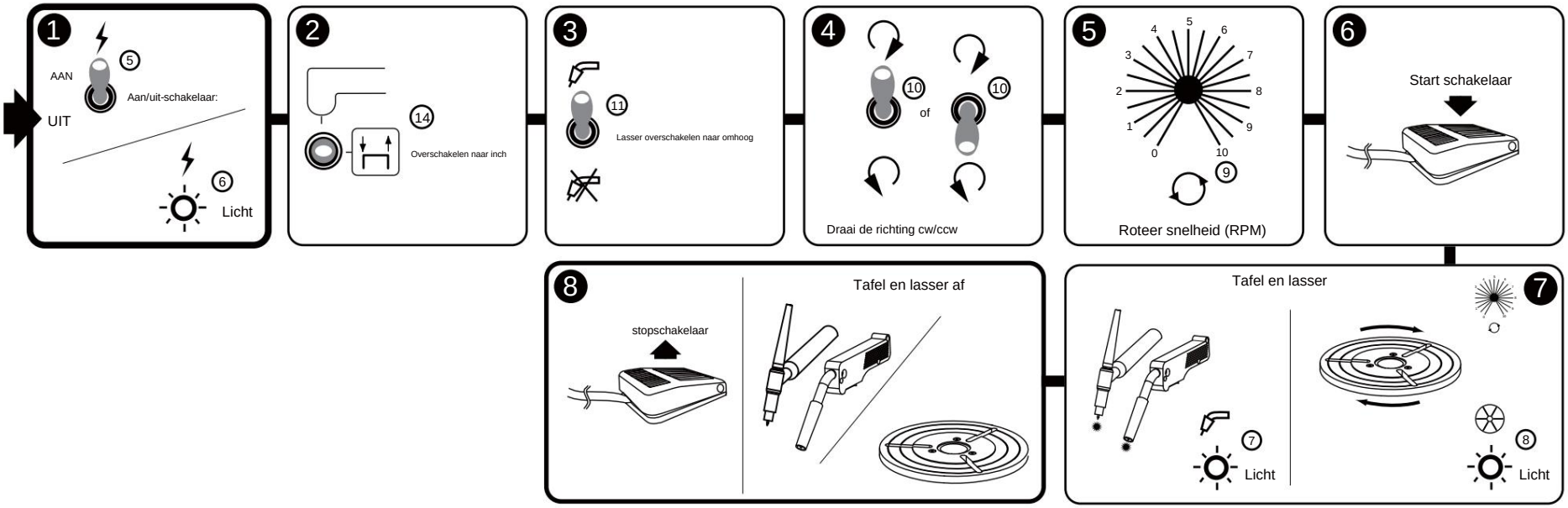

Machine Translated by Google

•Automatisch vasthouden(Standaard)

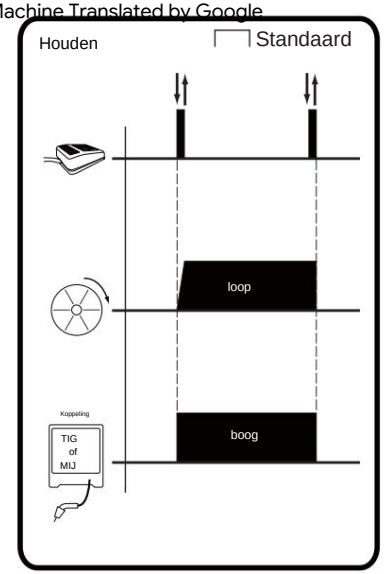

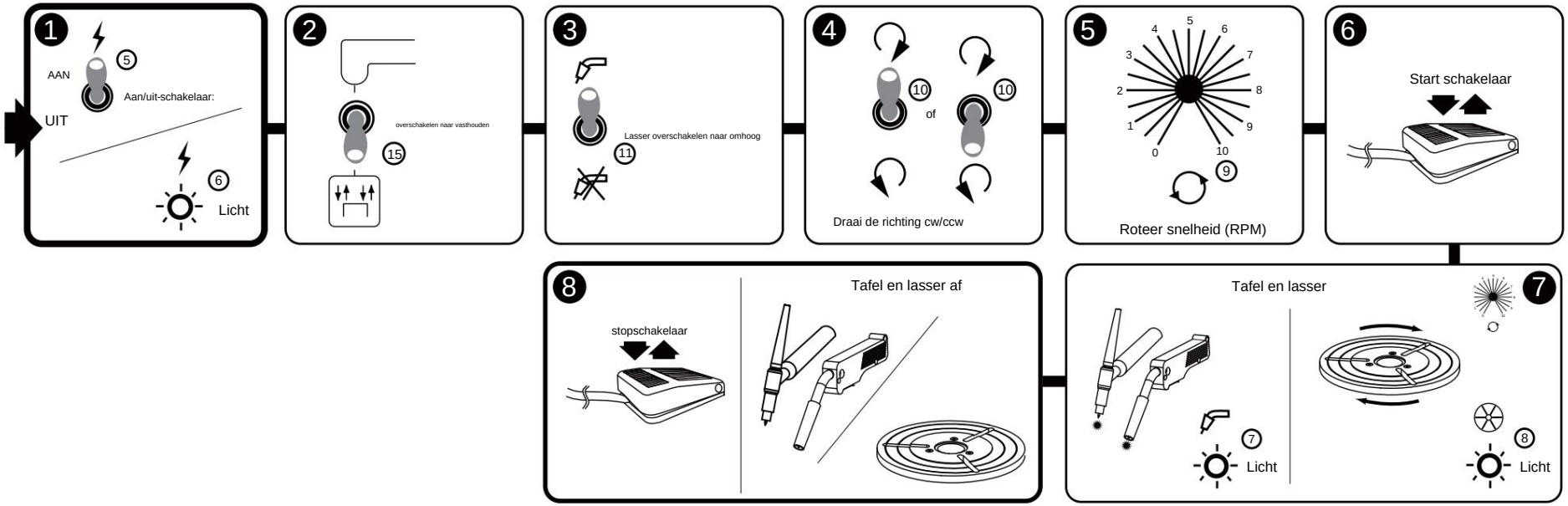

Machine Translated by Google

•De automatische bedieningsmodus

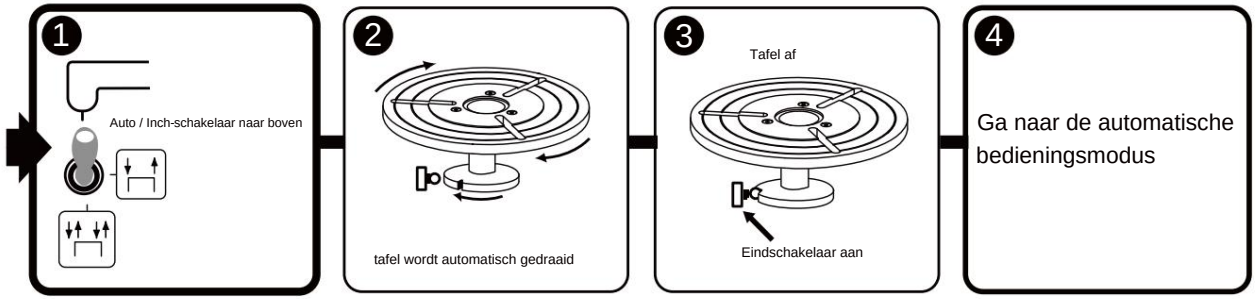

Machine Translated by Google

•Vertragingstijd van de tafel en lasser

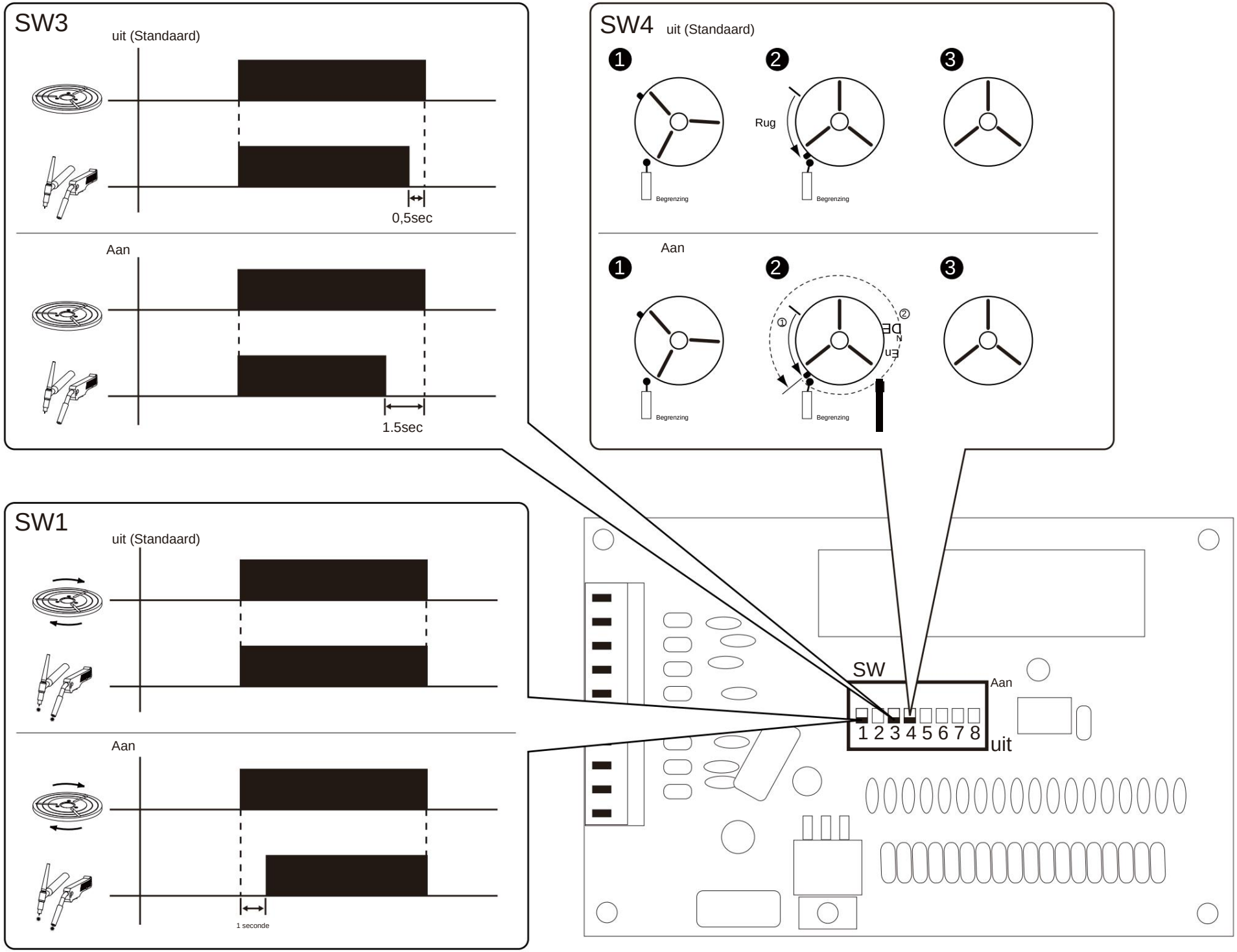

Machine Translated by Google

• Las de overlapping die werkt (⊓ Standaard)

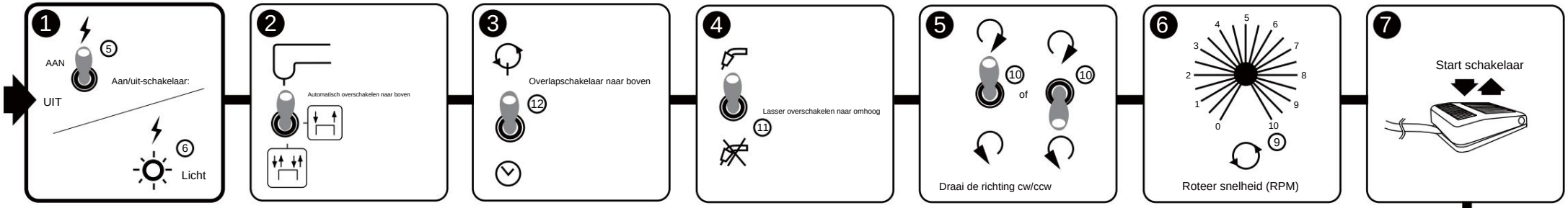

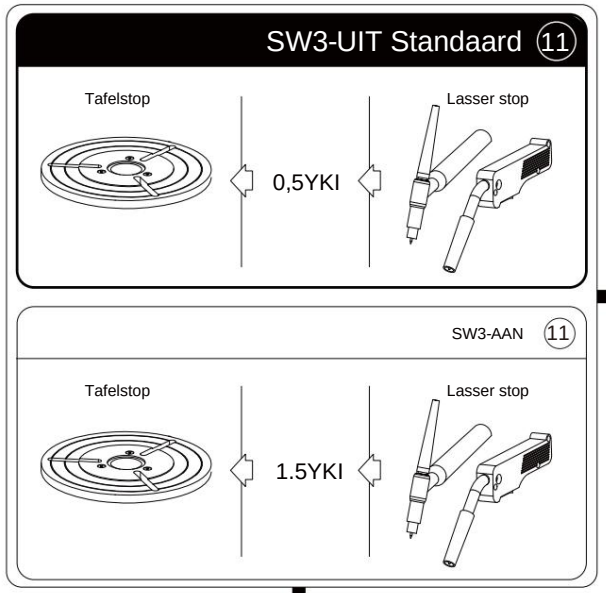

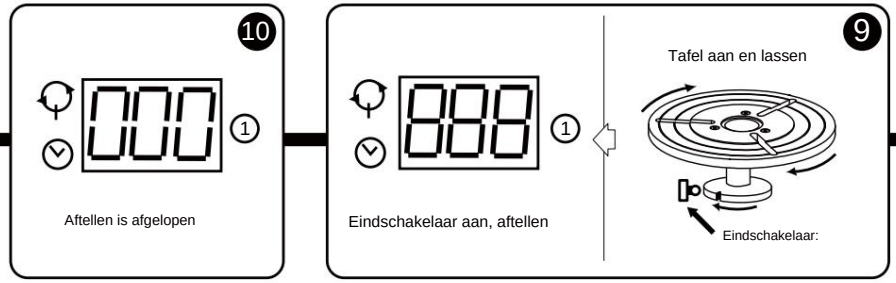

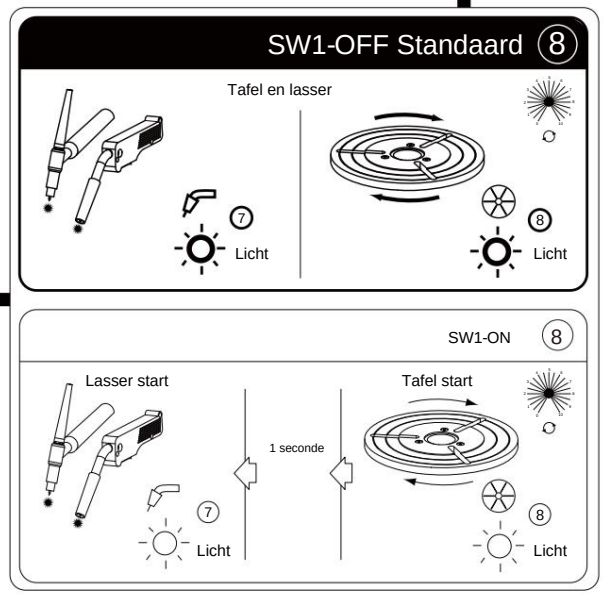

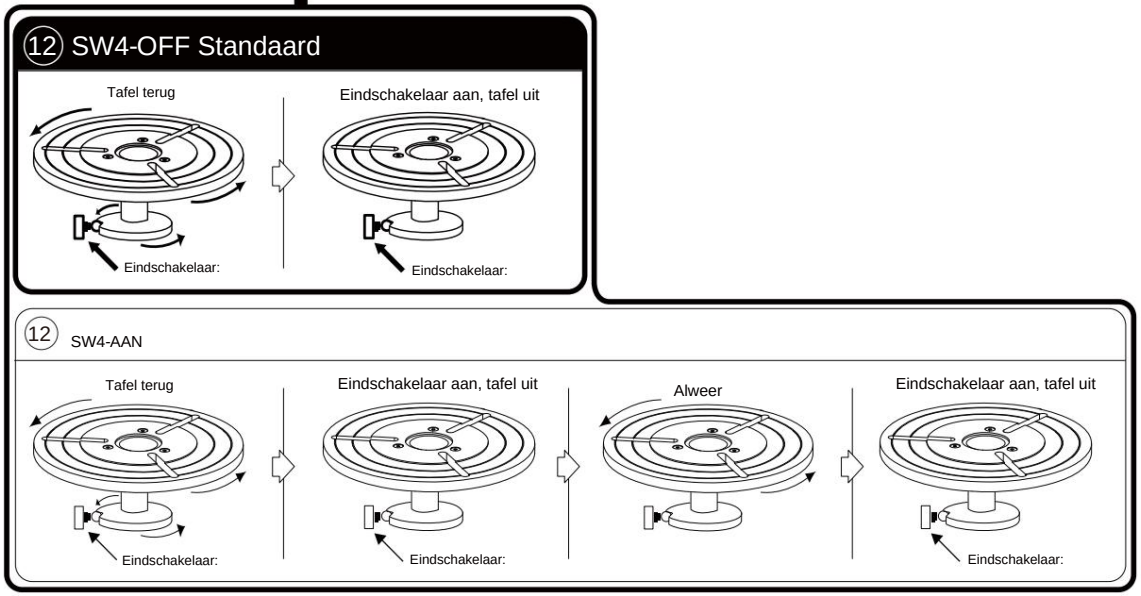

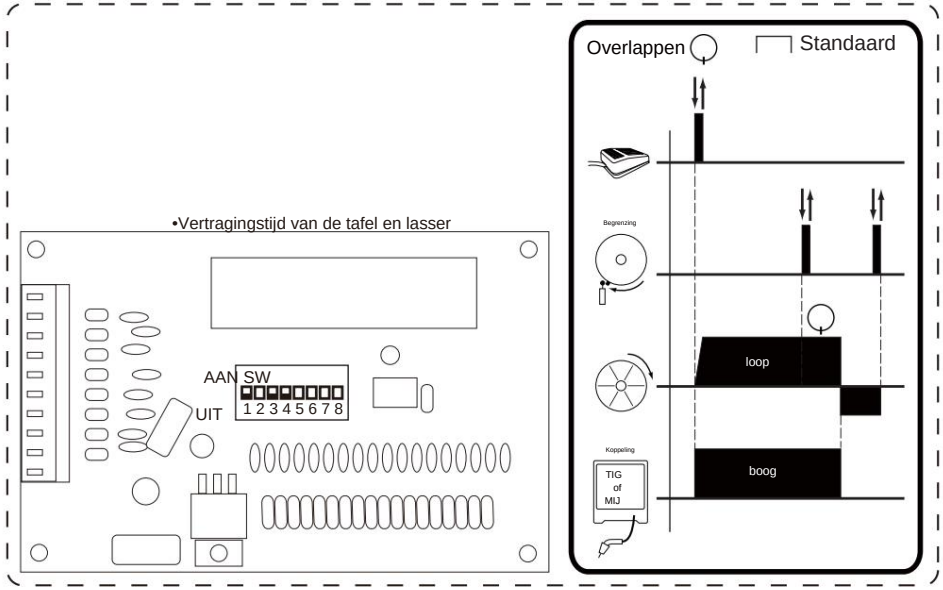

Machine Translated by Google

• Las de timing in werking (Standaard)

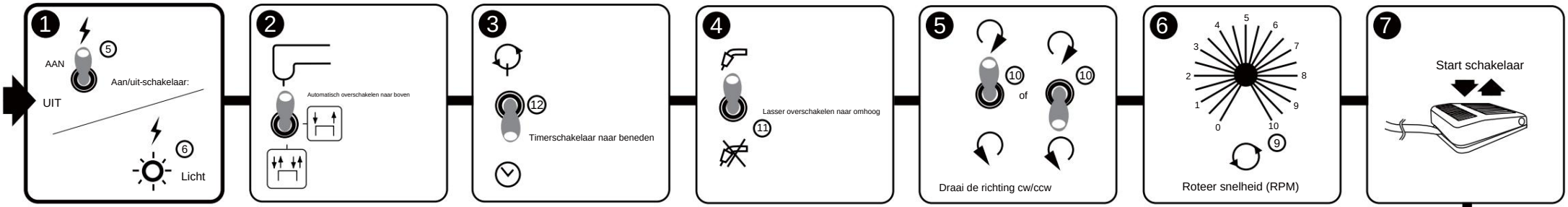

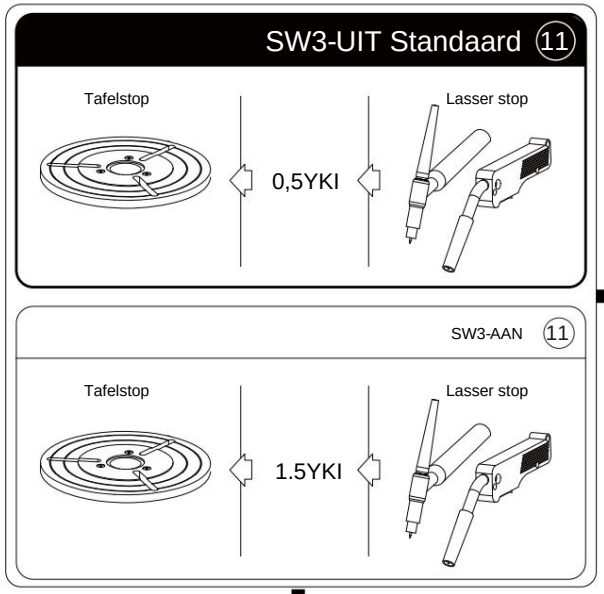

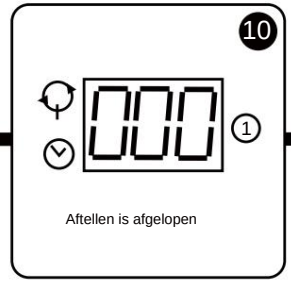

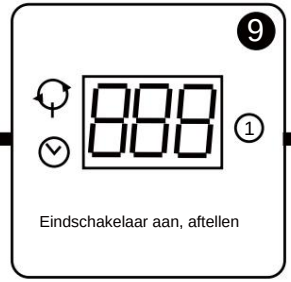

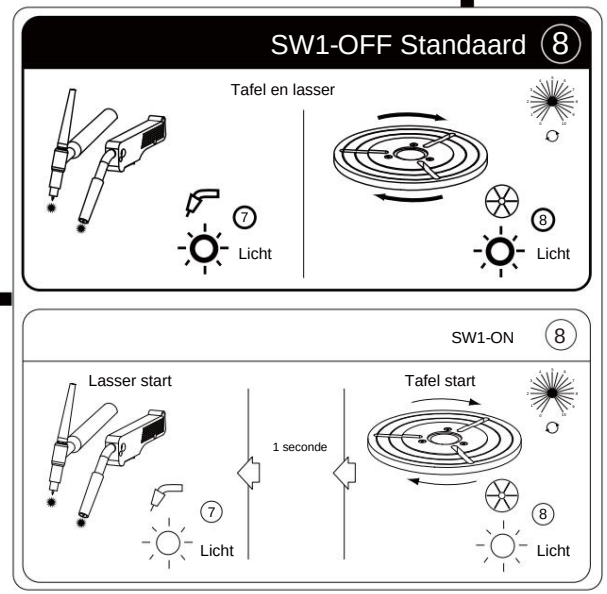

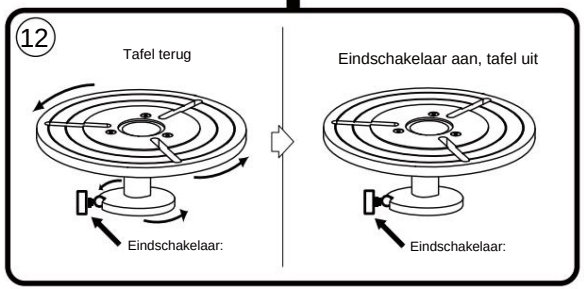

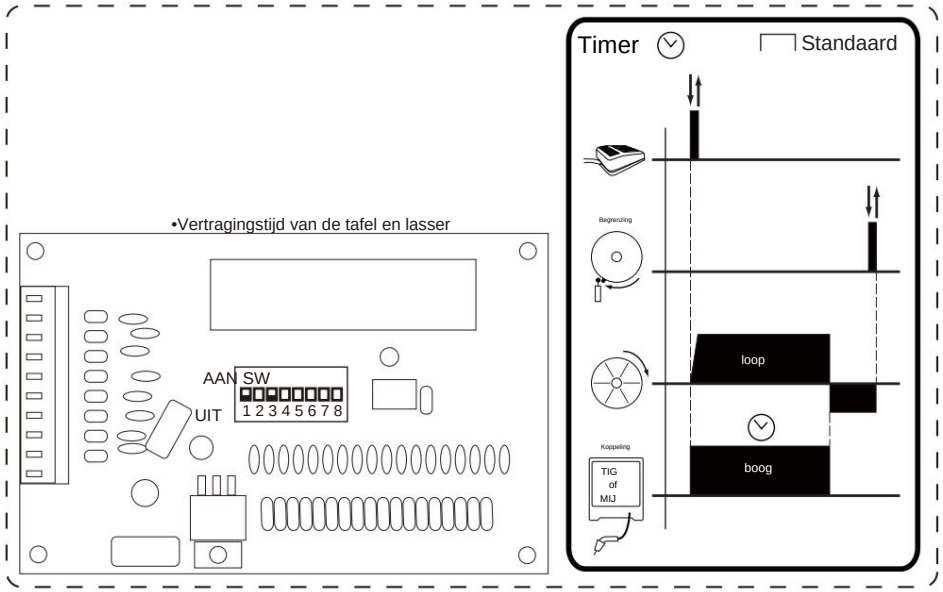

Machine Translated by Google

• Las de overlaptijd tot vaststelling van de werking

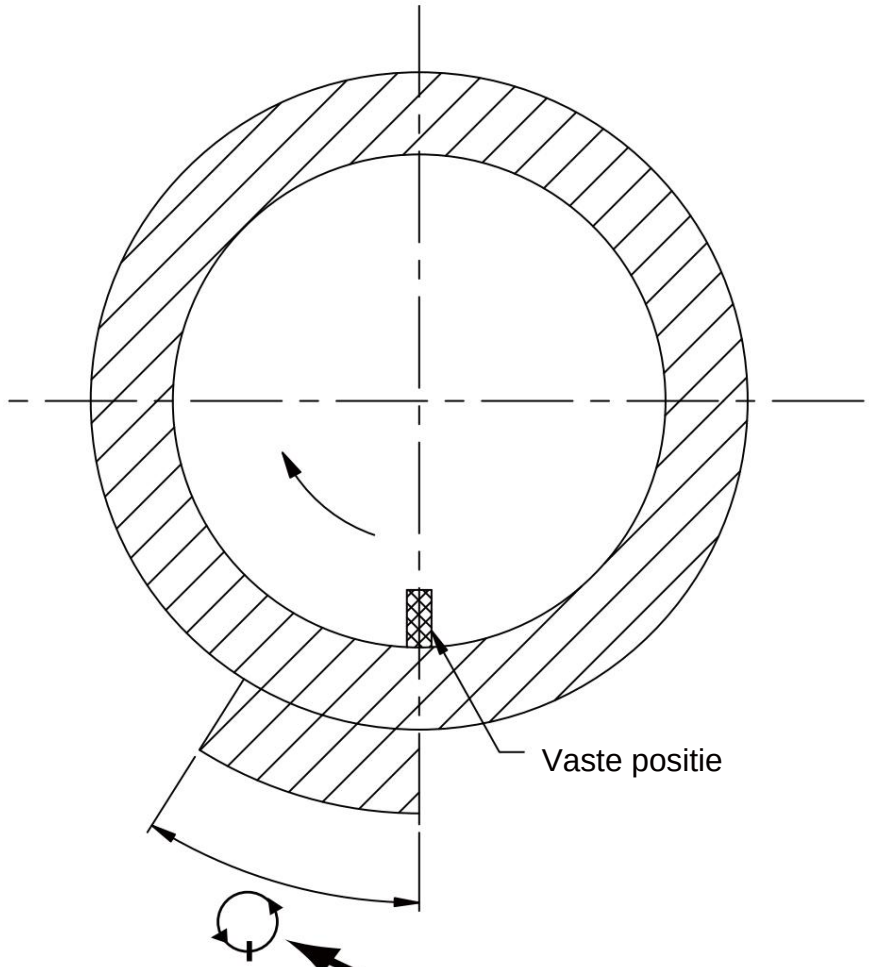

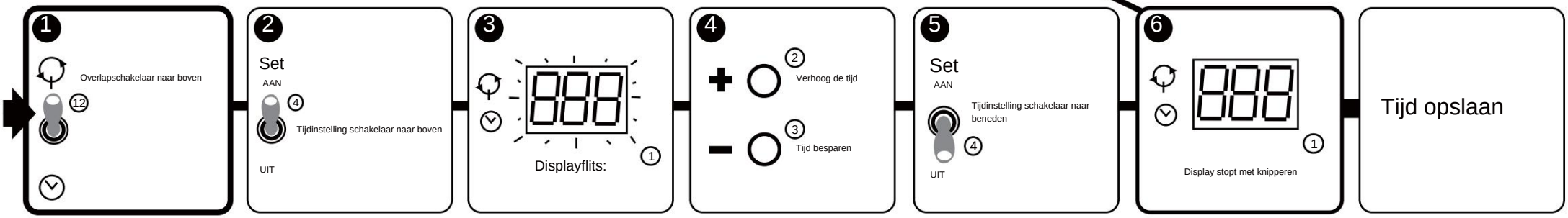

Machine Translated by Google

• Las de overlaptijd tot vaststelling van de werking

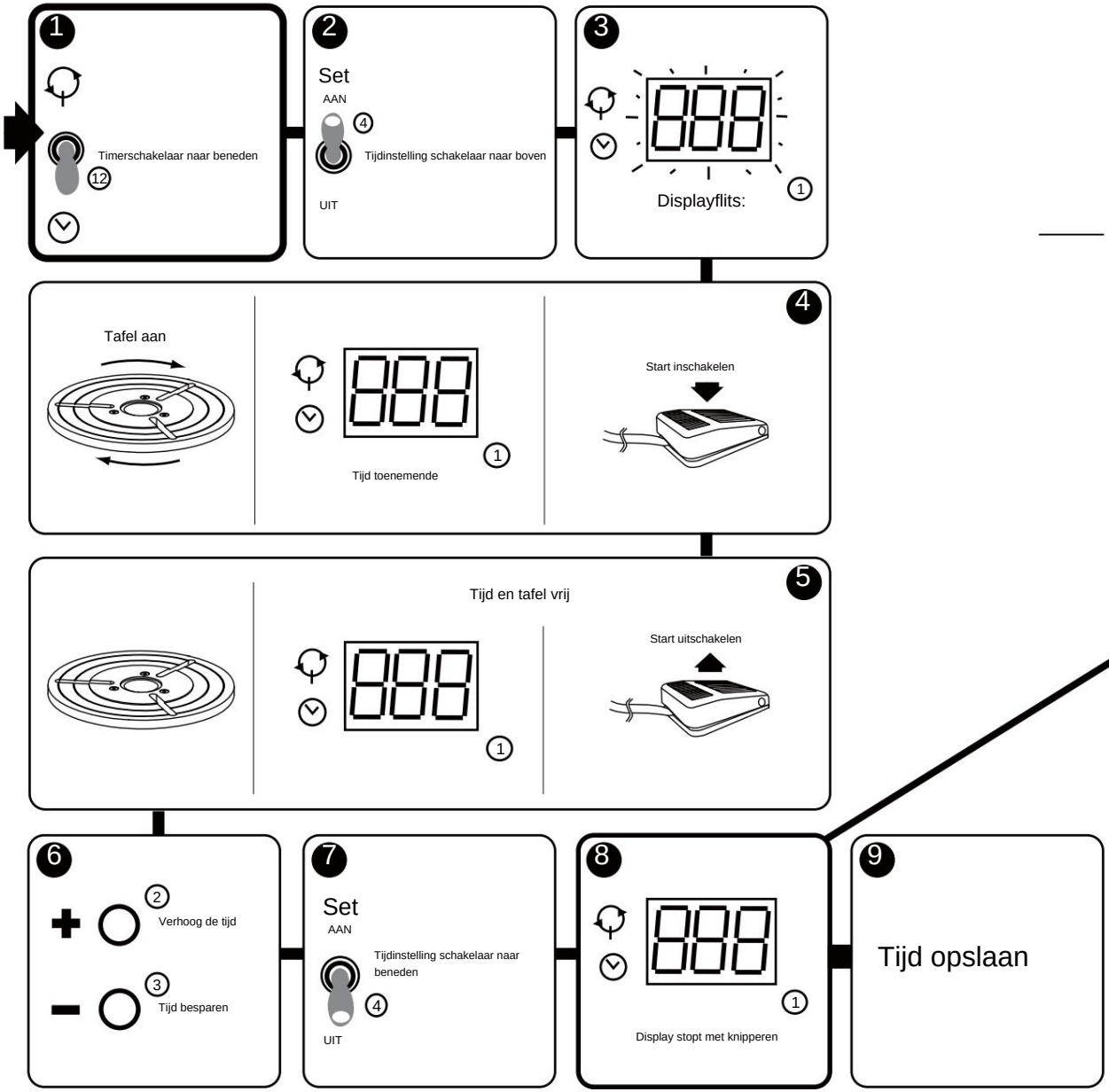

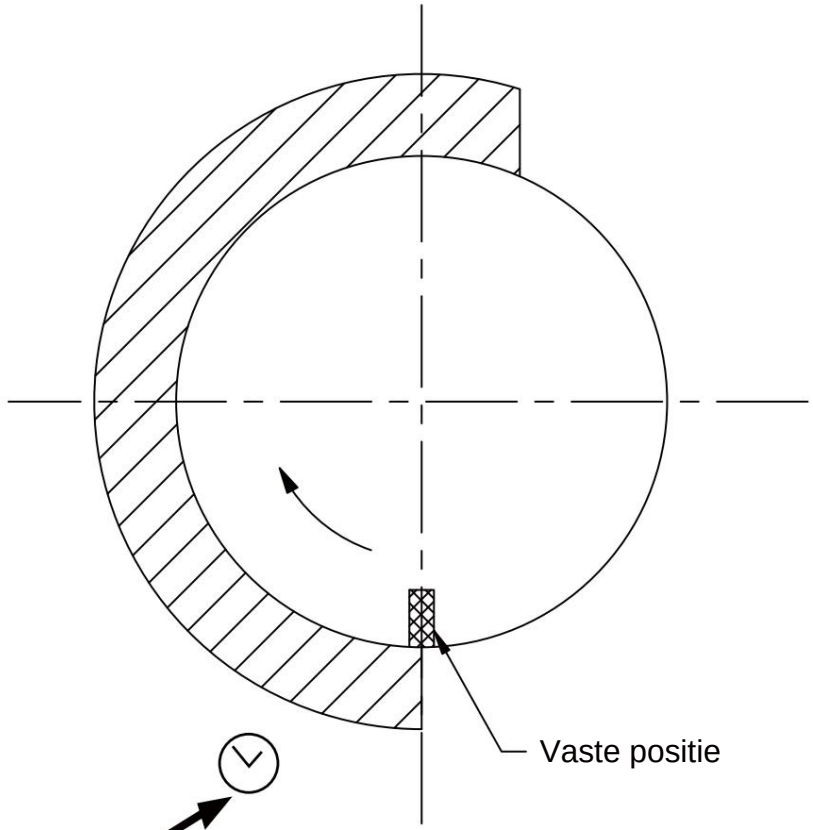

Machine Translated by Google

•Tabel start en versnel de tijd om aan te passen

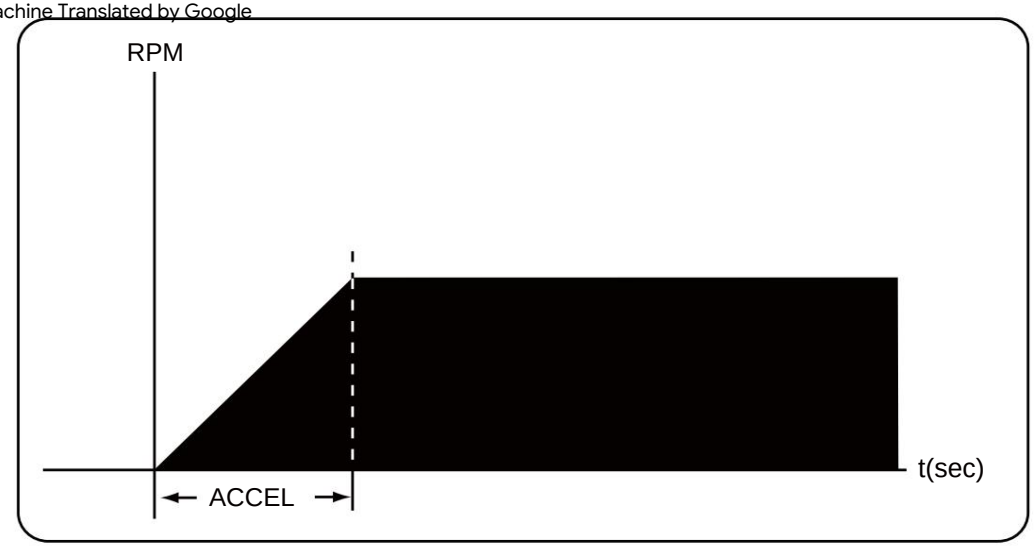

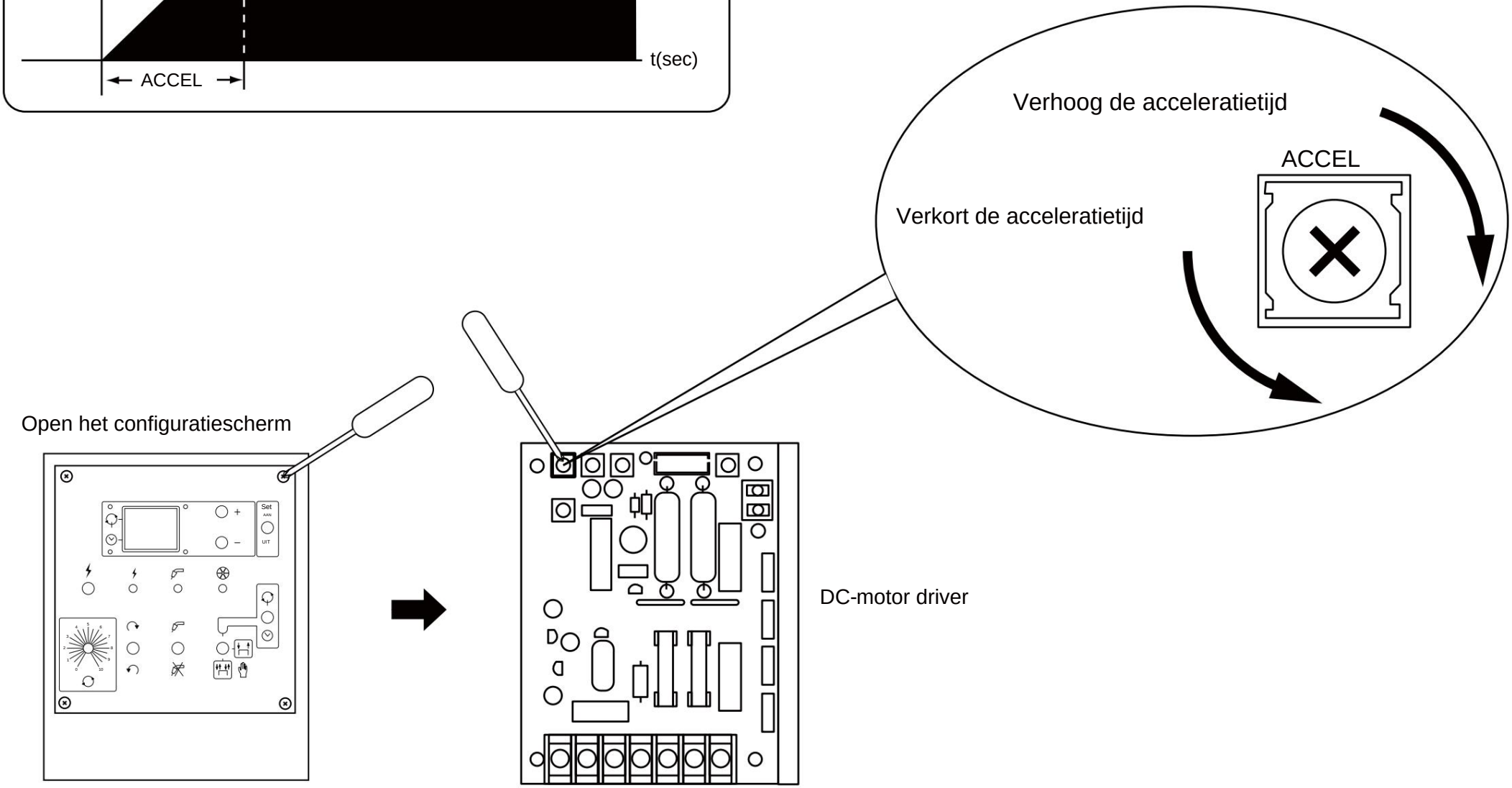

Machine Translated by Google

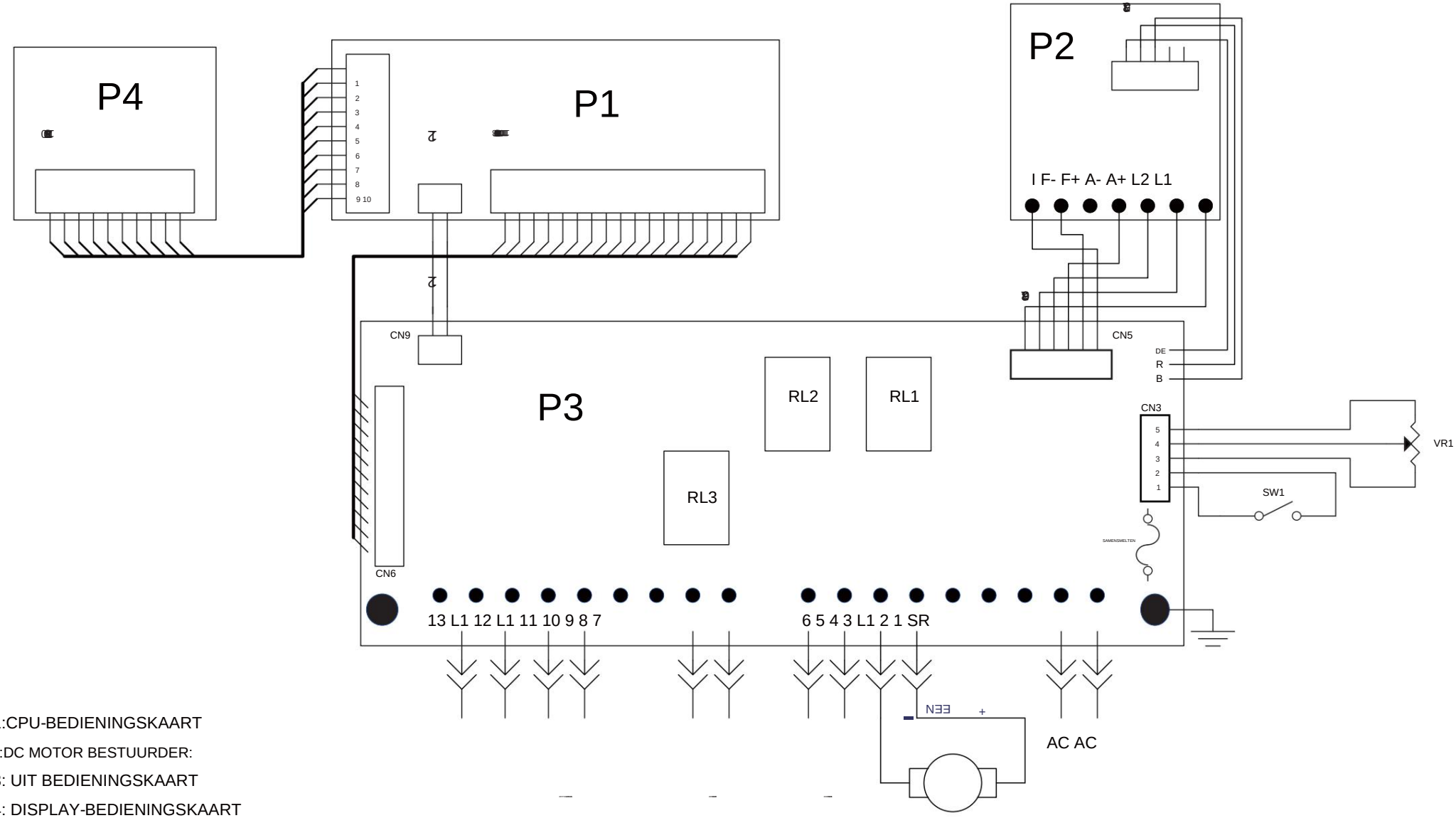

P1:CPU-BEDIENINGSKAART

P2:DC MOTOR BESTUURDER:

P3: UIT BEDIENINGSKAART

P4: DISPLAY-BEDIENINGSKAART

ZEKERING1:5A ZEKERING

SW1:STROOMSCHAKELAAR:

RL1:IDEC RU2S-NF-A220

RL2:IDEC RU2S-NF-A220

RL3:IDEC RU2S-NF-A220

VR1: 5Kohm RATATIONELE SNELHEID

Machine Translated by Google

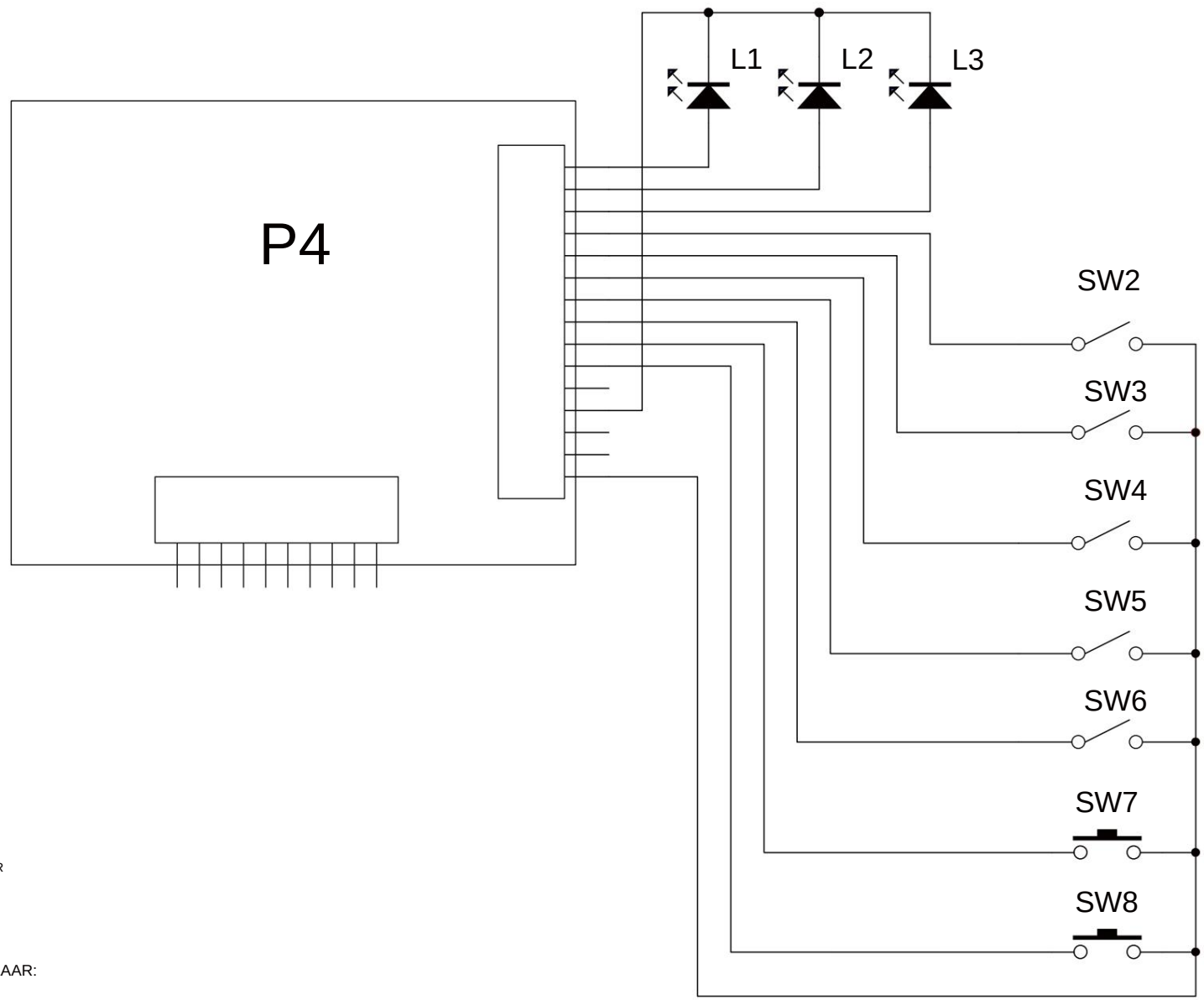

L1: POWER-LED

L2:ACTINO-LED

L3:LAMPJE WELDER LINK

SW2: AUTOMATISCHE SCHAKELAAR

SW3:MODUSSCHAKELAAR:

SW4:CW/CCW SCHAKELAAR:

SW5: LASSER LINK SCHAKELAAR:

SW6:TIMER INSTELSCHAKELAAR

SW7: TIMER SET TO TOEVOEGEN SCHAKELAAR

SW8:TIMER INGESTELD OM TE VERLAGEN

Machine Translated by Google

•PRO2 structurele kenmerken en specificatie

•Binnendiameter 60 mm. Ga door gaten

• Elektrische geleiding van koolborstels, de buitenste afdekking van koperlegering verdrijft de warmte. •Luchtkoeling, inschakelduur 300A / 100%

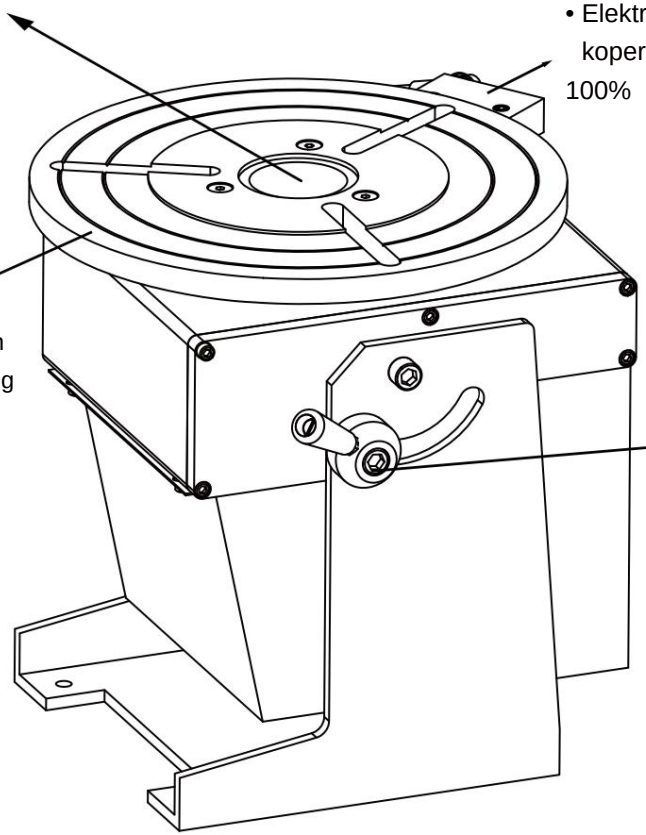

•De tafel is gegalvaniseerd, het is niet geschikt om bezinksel te blijven plakken. •Goed gebruik van twee kanten van de tafel. •Niveau-inkeping en de standaard draaibank gebruikt de 9 "3-klauwplaat flens.

•De schroef vergrendelt de normale hoek
•Tafelhoekbereik: -5° tot 95°

•Lasmethoden

•MIG/MAG
•TIG •Wire-TIG
•Plasmalas
•SAW

•Duty Cycle •Kan achtereenvolgens werken 100%
•Elektrische lasstroom 300A

Specificatie / model	PRO2
Motor	DC90V/100W
Middengat tafelas	binnendiameter 60 mm
Tabel Dia	OD 340mm
Hoektafel	0o - 90o 300A/
Lasstroom	100% 0,6 - 6
Tafel snelheid	rpm 200 Kg
Belasting roteren	65 Kg-cm.
Draai koppel	
Maat	L:288mm B:403mm H:376mm
NW / GW	62Kg / 85Kg

Machine Translated by Google

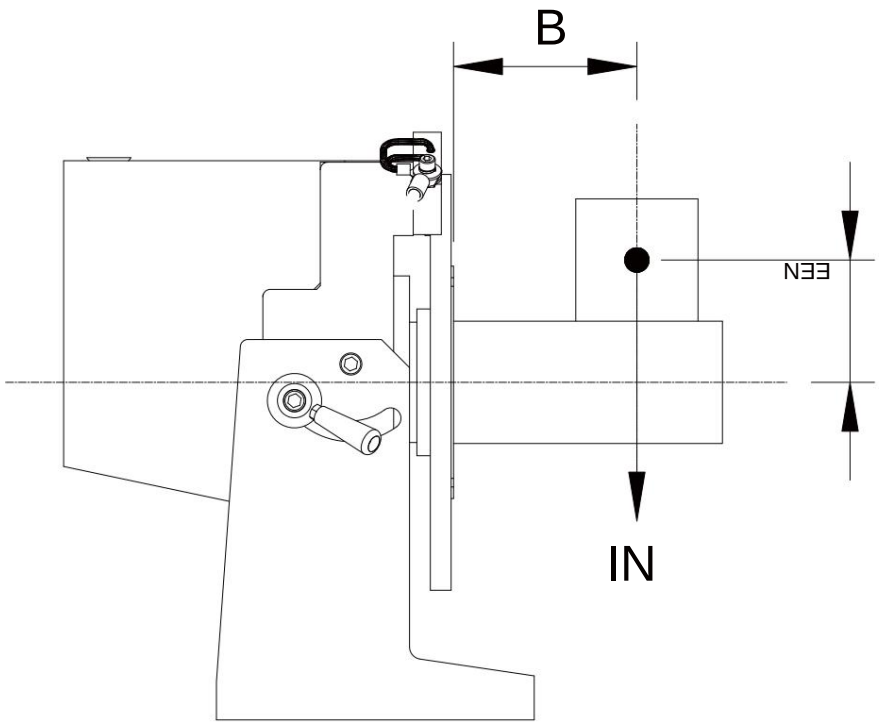

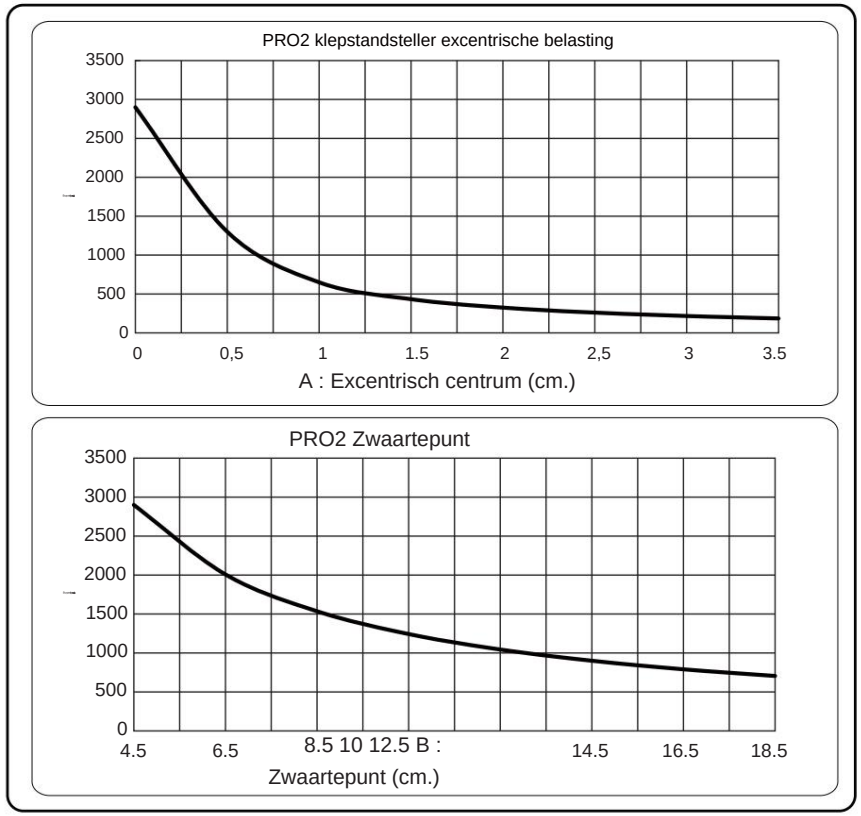

Machine Translated by Google

D^2=K/W

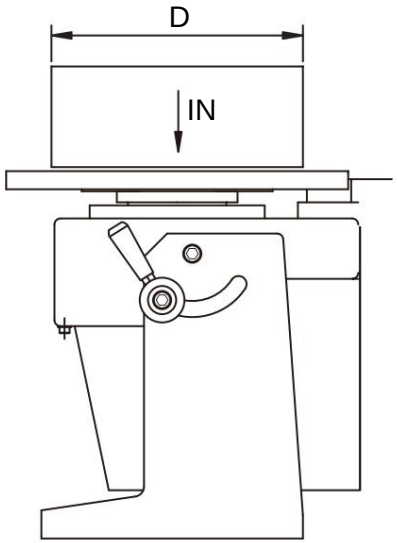

T=Q/W

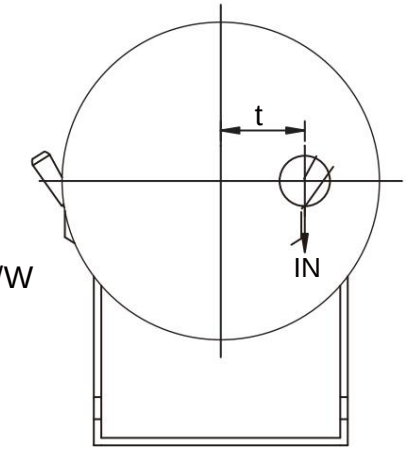

Bereken 1.

Alvorens de diameter van het werkstuk te weten, gelieve volgens de (K) -waarde getoond van het modelprestatieformulier van de draaitafel [Diameter / gewicht],

Bereken volgens de formule. Formule D2 =K/W Eenheid D=cm W=kg Voorbeeld:

Neem als voorbeeld de draaitafel van POS1C, het gewicht van het werkstuk is

100kg. De formule berekenen:

D2 =297108/100=2971.08 Weten na berekening D=54,5cm (werkstukdiameter)

2. Alvorens de Center-skew van het werkstuk te weten, gelieve volgens de (Q) waarde getoond van de modelprestatievorm van de draaitafel [Skew / weight],

Bereken volgens de formule. Formule T=Q/W Eenheid T=cm W=kg Voorbeeld:

Neem als voorbeeld de draaitafel van POS2B. Het gewicht van het werkstuk is

120kg. De formule die wordt berekend: T = 175/120 Weet na berekening T = 1,45 cm (scheefstand in het midden van het werkstuk)

•Elektrische waarschuwing

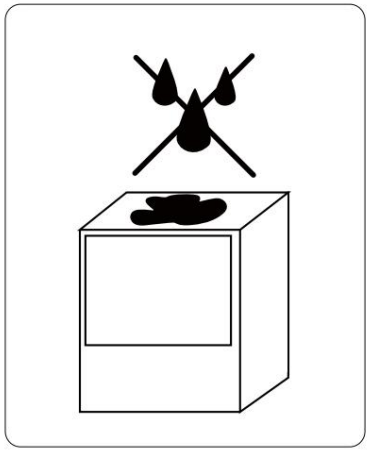

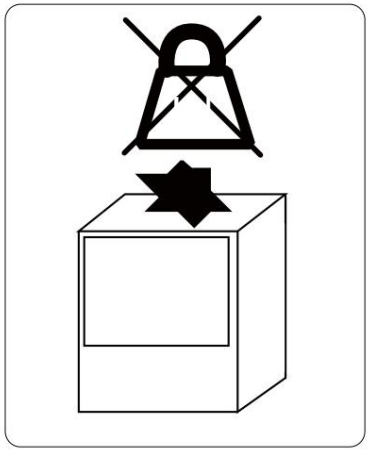

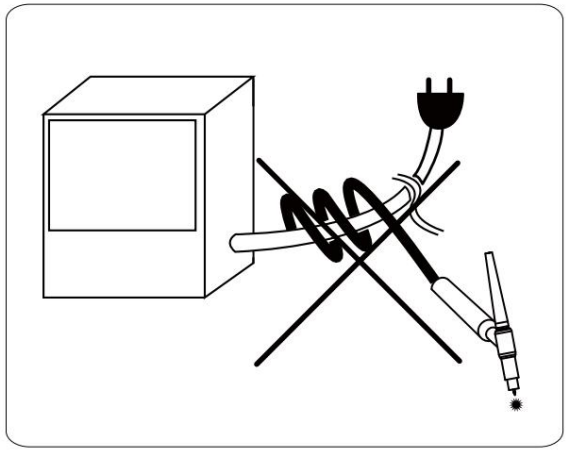

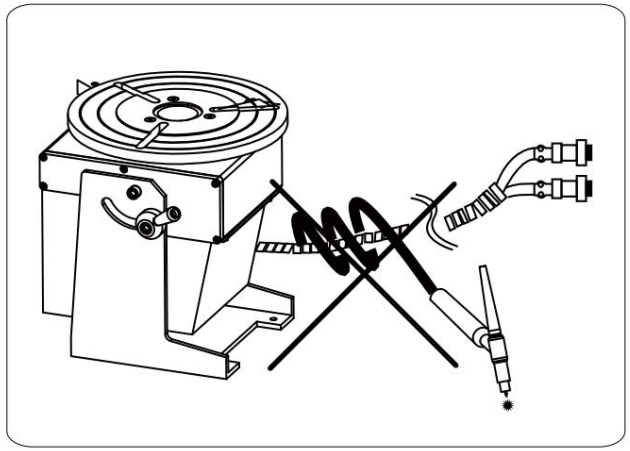

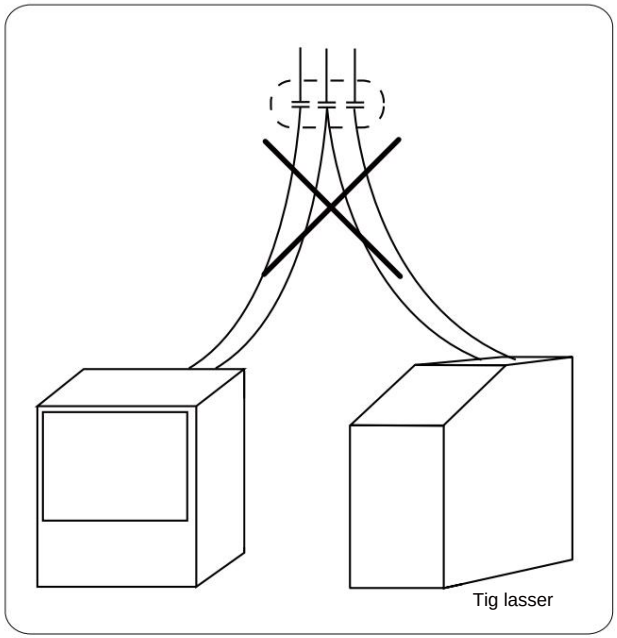

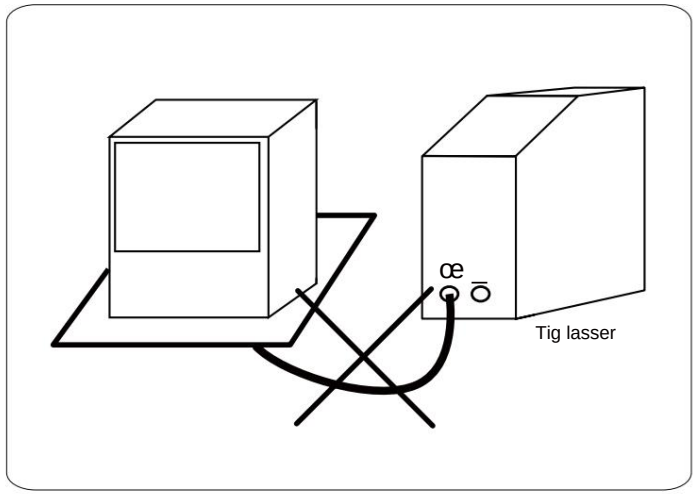

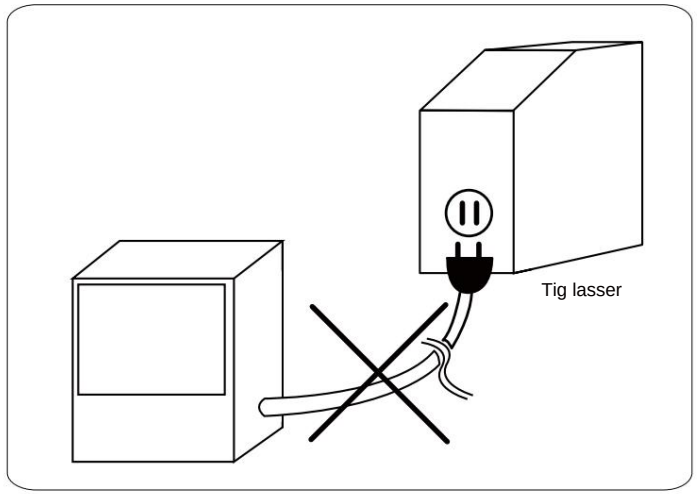

Machine Translated by Google

•Installeer de methode van de aandrijfmotor

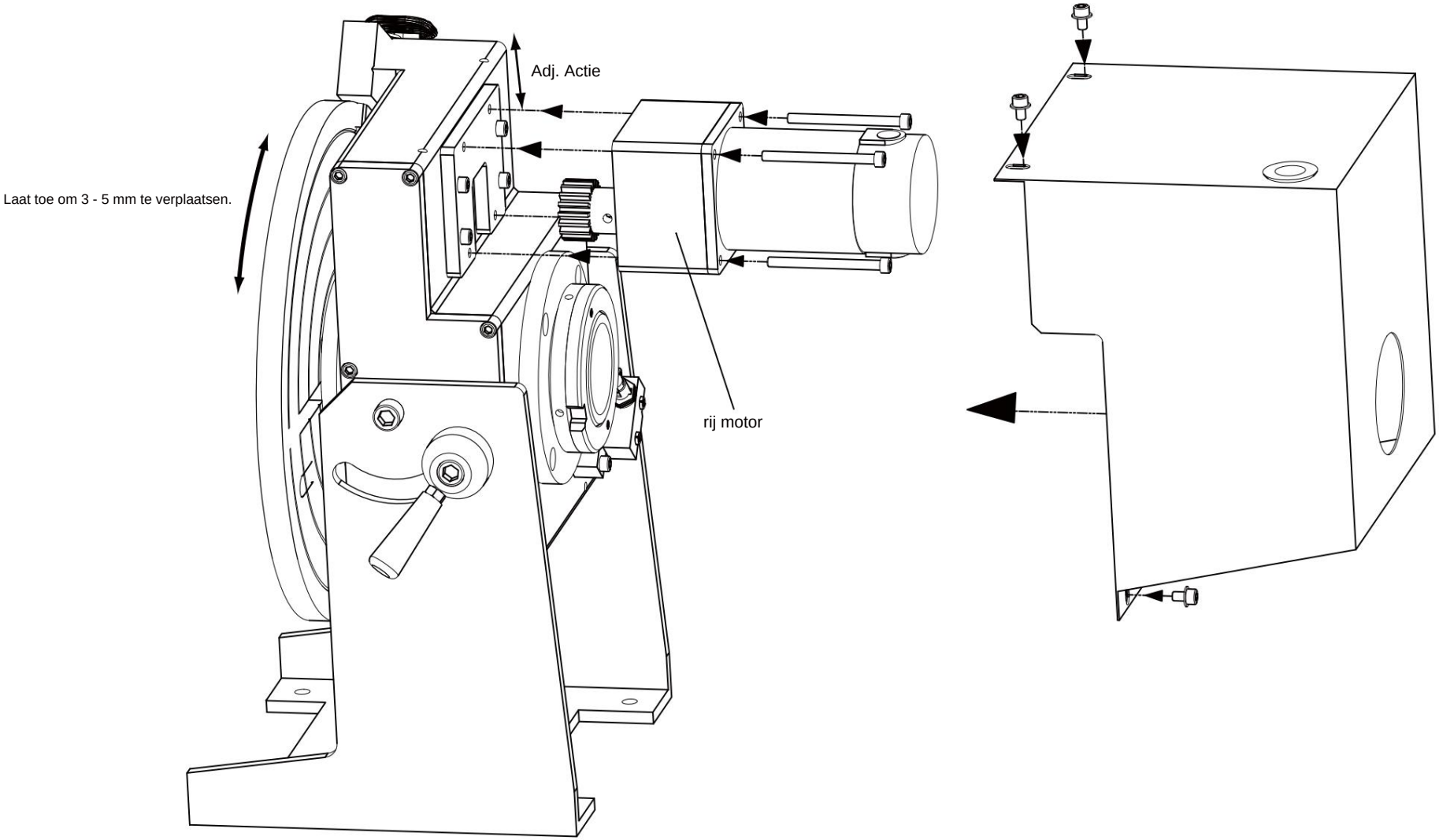

Draai de tafel en bevestig het verplaatsen van de afstand (3 - 5 mm) met de handen, vergrendel de aandrijfmotor

Machine Translated by Google

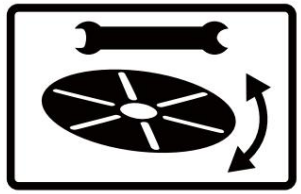

1 Tafel is gewiegd

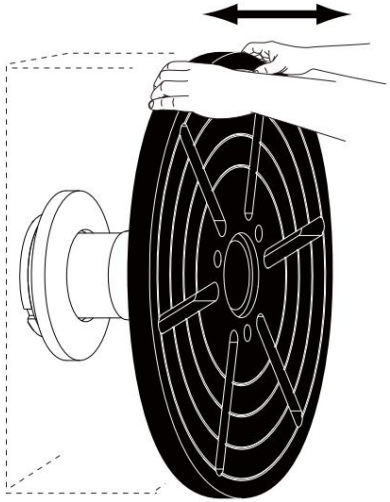

2 Ontgrendel schroef

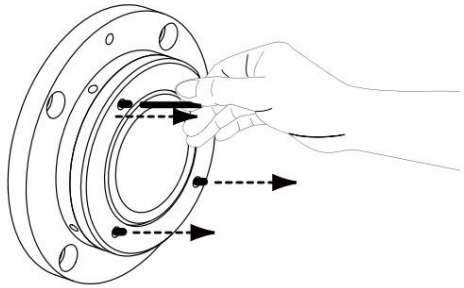

3 Lagerdeksel vergrendelen

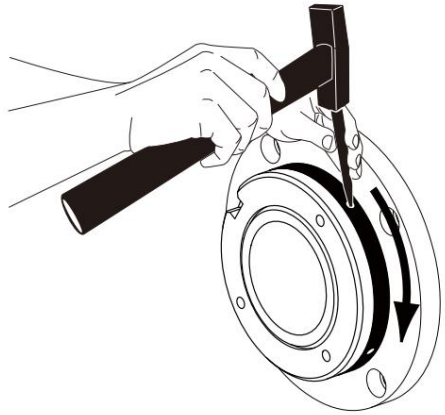

4 Sluitring

5 Eind lagerdeksel

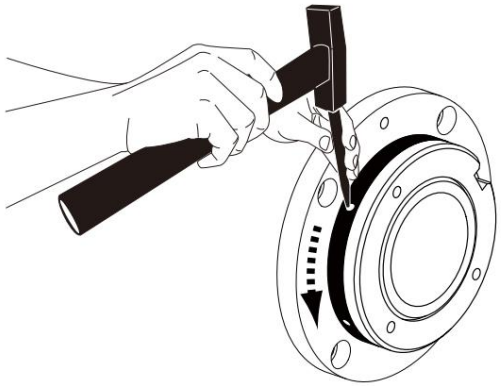

6 borgschroef

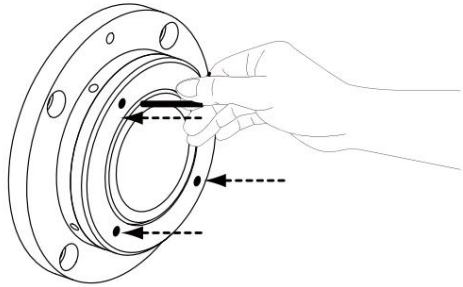

Machine Translated by Google

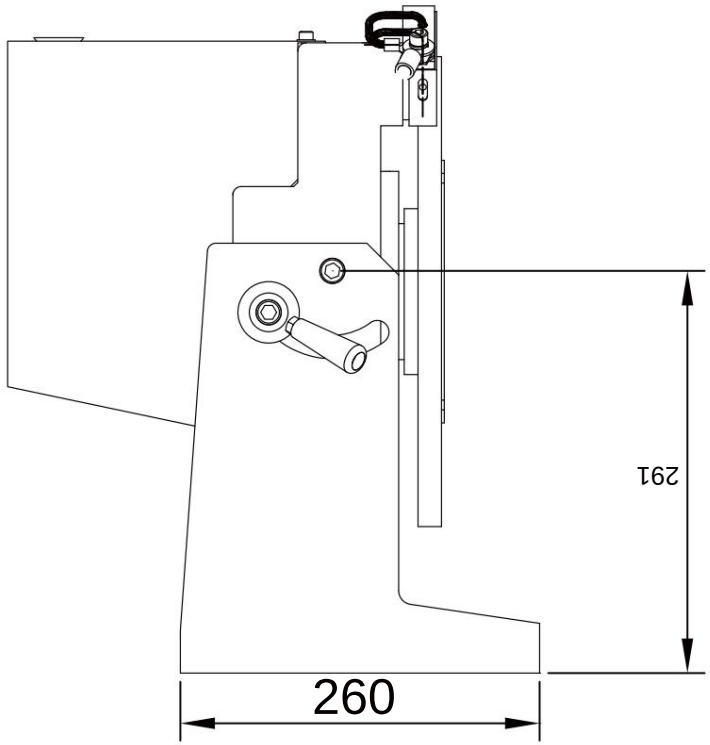

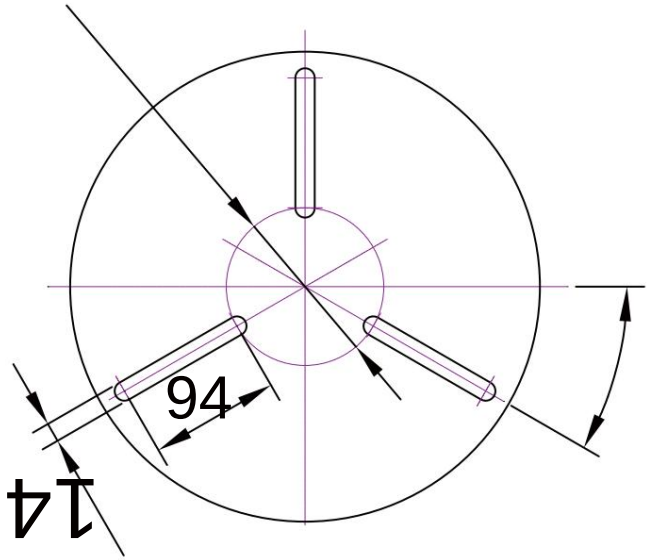

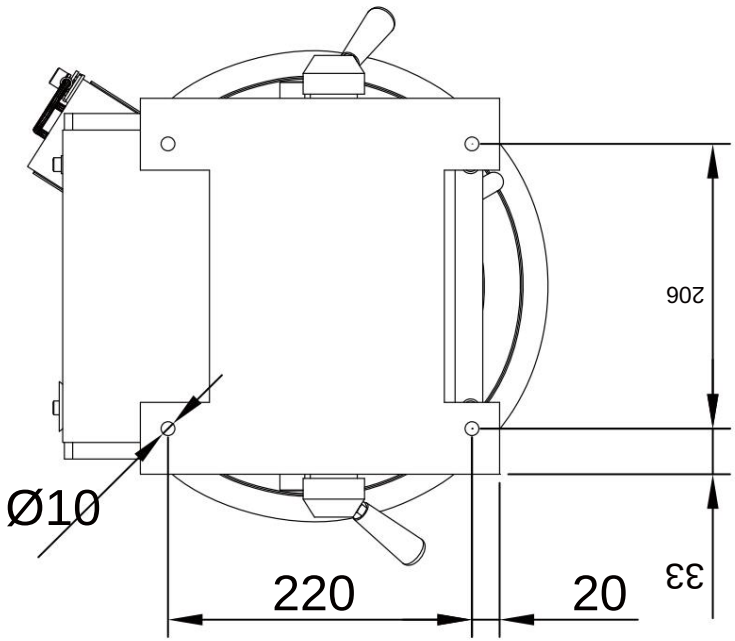

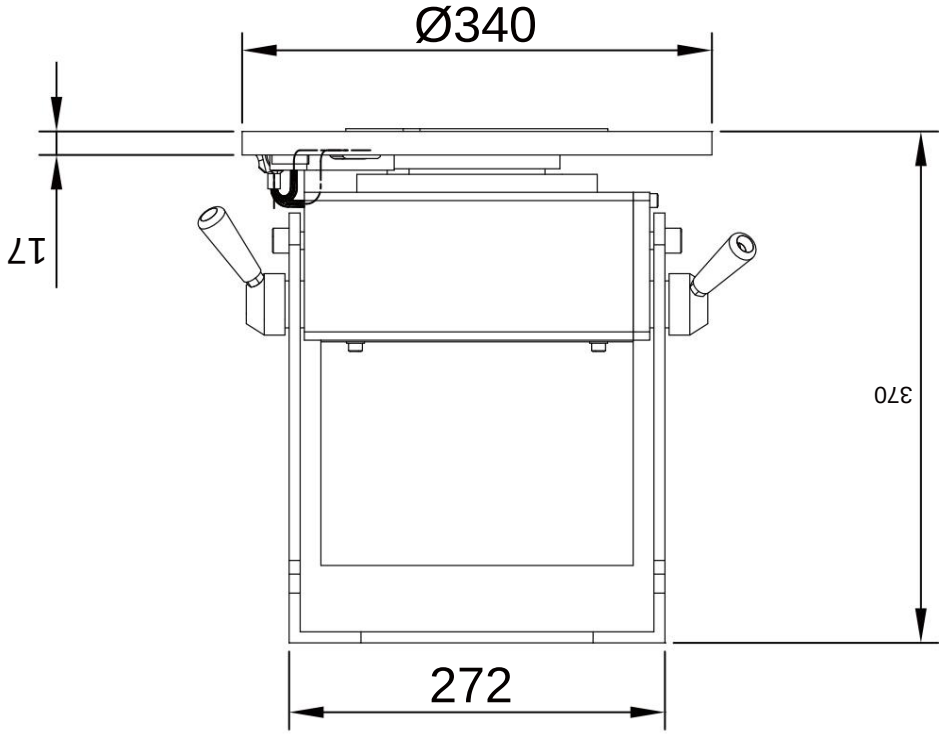

EENHEID:mm

Machine Translated by Google

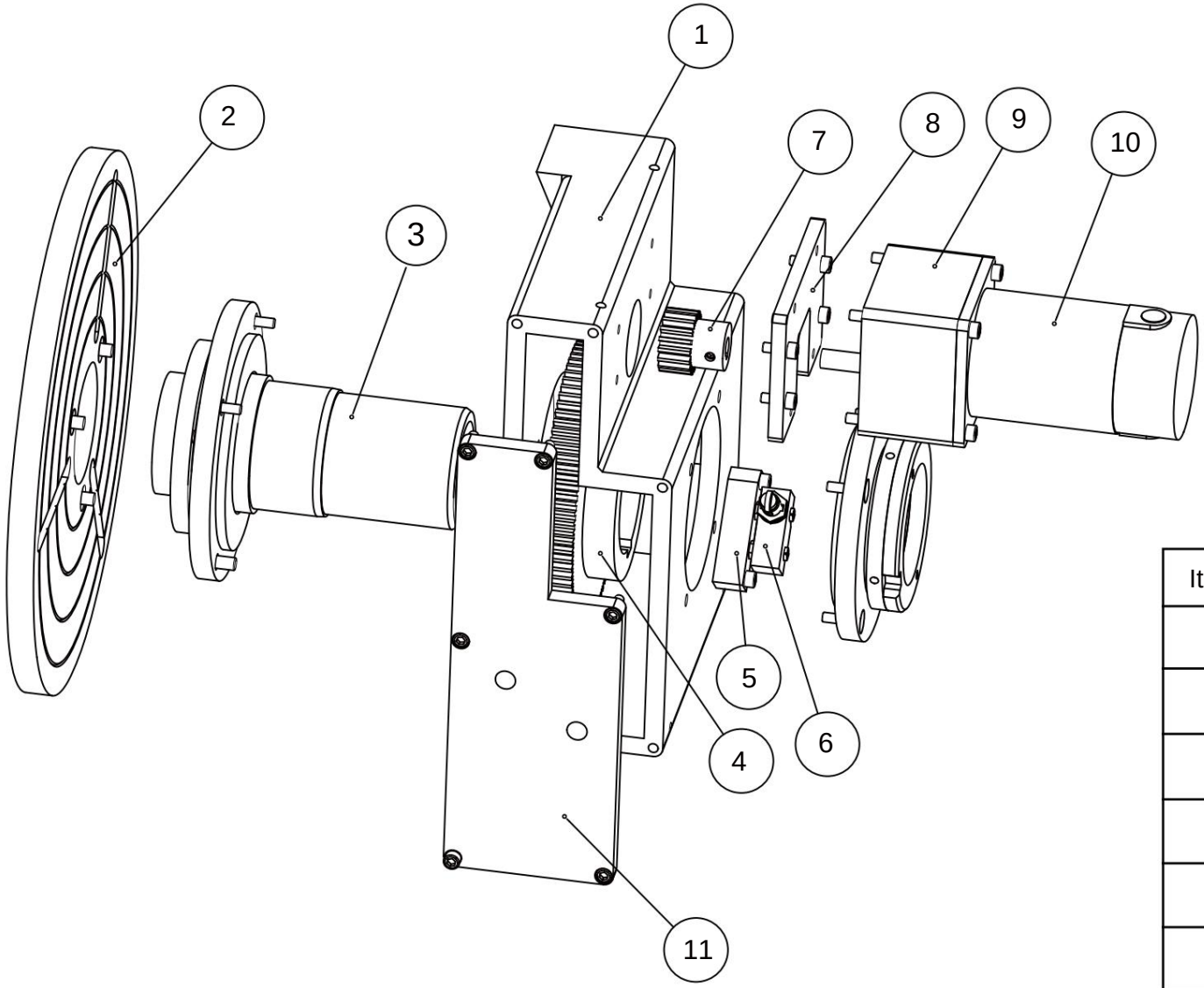

Item	Onderdeelnaam:	Onderdeelnr.	Hoeveelheid
1	Tafelkoffer	P1004	1
2	Tafel	P1003	1
3	Tafelasgroep	P100A2-1	1
4	4-assige versnelling:	P1002	1
5	Wissel stoel	P1010	1
6	Vaste standenschakelaar	TM1308	1
7	Aandrijving	P1M01	1
8	Motorflens	P1M02	1
9	Versnellingsbak 5NG . verkleinen		1
10	gelijkstroommotor	DC65W90V	1
11	Tafelkofferhoes	P1004-1	1

Machine Translated by Google

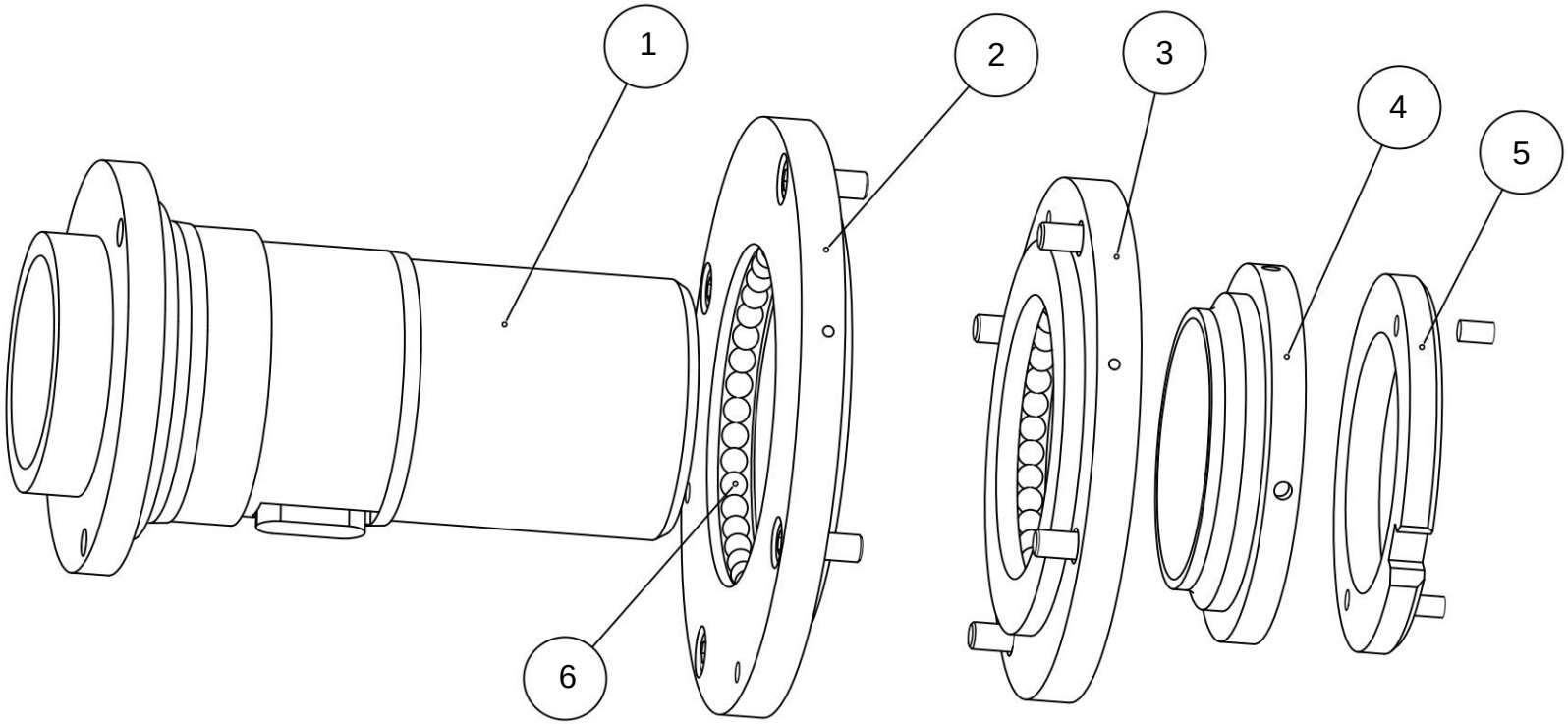

Item	Onderdeelnaam:	Onderdeelnr.	Aantal
1	Tabel as	P1001-1	1
2	Voorste lager	P1001-2	1
3	Eindlager:	P1001-3	1
4	Eindlagerdeksel	P1001-4	1
5	Slotring	P1001-5	1
6	Stalen kogel 3/8"	OD-3	80

Machine Translated by Google

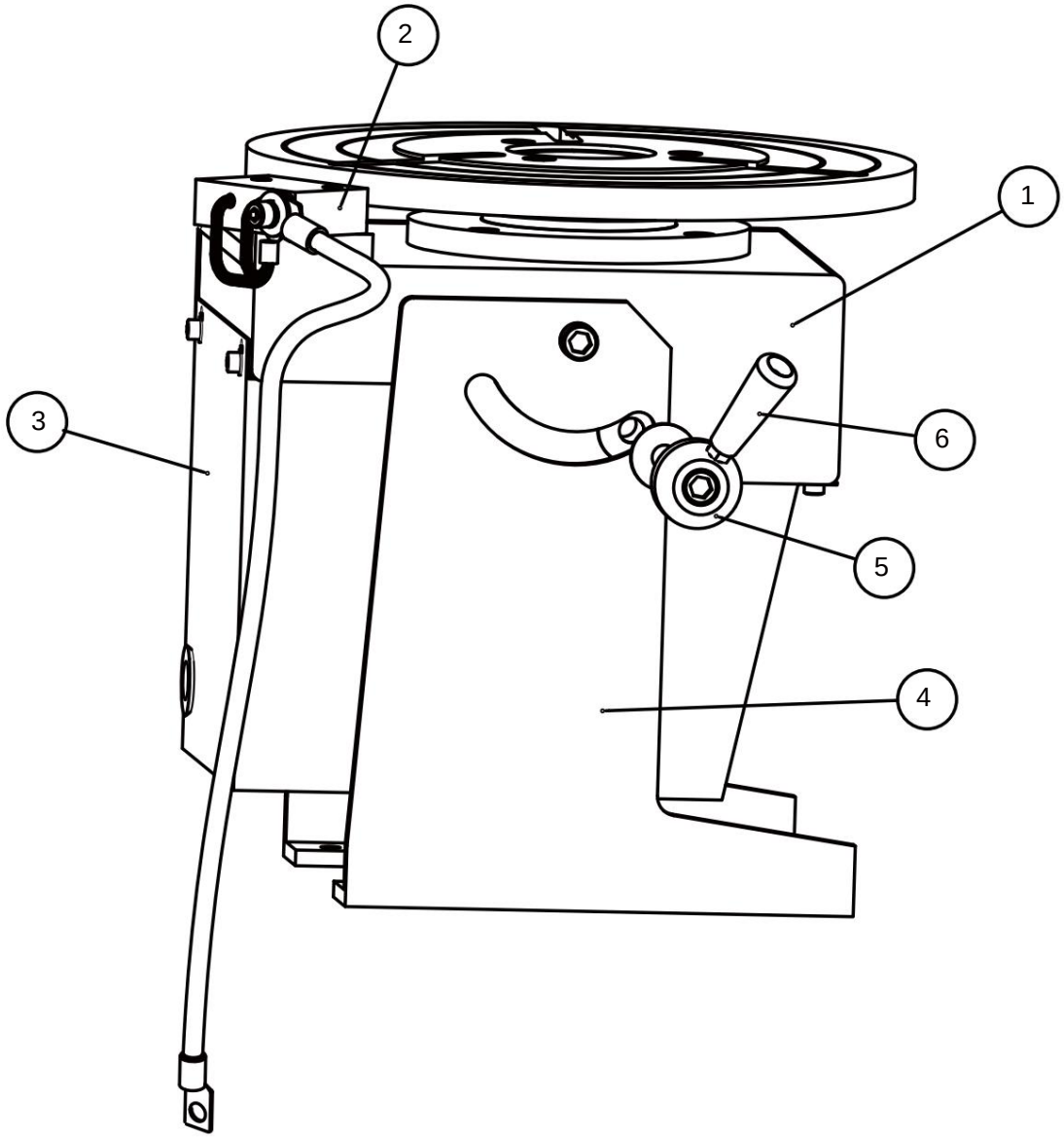

Item	Onderdeelnaam:	Onderdeelnummer:	Hoeveelheid
1	Tafelkoffergroep P100A2		1
2	Lasaarde P100A3		1
3	Motorkap	P1005	1
4	Tafelplank	P1007	1
5	Hoek vaste schroef P1006		2
6	handvat	PH-W5/16 2	