ALIMENTEZ VOTRE AVENIR

Générateur Baudouin

SL 1000

Puissance principale : 800KW/1000KVA

Alimentation en veilleÿ: 880ÿW/1ÿ100ÿKVA

GÉNÉRER DES SOLUTIONS D'ÉNERGIE

Disponibilité accrue pour de nouvelles opérations Groupe électrogène fiable, robuste et polyvalent.
Prêt à fournir de la puissance pour un prochain travail.

Augmentation de la disponibilité pendant les opérations Une fois installé sur le site de l'utilisateur final, le générateur sera prêt à fonctionner : fonctionnement «ÿtranquillité d'espritÿ».

Coûts de transport et d'installation réduits
La conception compacte et robuste avec des fonctions de transport intégrées permet un transport plus rapide et plus sûr

transport et mise en place.

Coûts d'entretien et de maintenance réduits
Intervalles d'entretien plus longs.
Travaux de service plus rapides et plus efficaces.

Valeur de revente supérieure
Conçu et construit pour durer.

⚠ SAFETY

- Operate safely in accordance with proper operation manual.
- To prevent trouble and accidents,perform daily and preventive maintenance checks without fail.

données techniques

LG800C

Modèle		SL 1000
Puissance nominale nominale	kva	1000
Puissance nominale nominale	kva	1100
Tension nominale ligne à ligne	V	400/230
Courant nominal	UNE	1443
Niveau sonore maximal	dB(@7m)	ÿ103

Moteur-Baudouin

Modèle		
Aspiration	Turbo, refroidissement eau/air	
Système de		Type de PT
carburant Nbre de		V 12
cylindres Cylindrée	Liquide	37,8
Alésage*Course	millimètre	159*159
Ratio de compression		13,9
Vitesse nominale	tr/min	1500
Puissance nette nominale (avec ventilateur)	kW	880
Type de gouverneur		EFC électrique 24
Démarrer le moteur	V	

Système d'échappement

Débit de gaz d'échappement	L/s	3306
Température des gaz d'échappement	ÿ	513
Contre-pression maximale	kPa	10

Alternateur

Modèle		12M33G1400/5
	STAMFORD	LVI634E
Phase		3
Tension	V	400/230
Type de câblage		3 phases 4 fils, type Y
Palier		1
Facteur de puissance		0,8
La fréquence	hertz	50
Puissance principale	KVA	1000
Type d'excitatrice		Brushless, auto-excitation
Régulation de tension	%	±0,5
Degré de protection		IP 23
Degré d'isolation		H/H
Altitude	m	ÿ1000

Contrôleur-DEEPSEA

Modèle DSE6120

Fonctions de protection :

- Basse pression d'huile
- Haute température de l'eau
- Haute/basse tension
- Température élevée du moteur et surrégime.
- Régulateur de tension régulateur de fréquence
- Arrêt d'urgence
- Échec du démarrage

Système d'aspiration

Pression d'entrée maximale	kPa	6,23
Volume de combustion	L/s	1213
Flux d'air	L/s	30425

Système de carburant

100ÿ% de charge (puissance principale)	L/h	209
75ÿ% de charge (puissance principale)	L/h	161
50ÿ% de charge (puissance principale)	L/h	113
Capacité du réservoir de carburant	L	2000
		(Réservoir de carburant externe)

Système de lubrification

Capacité d'huile	L	135
Consommation d'essence	g/kwh	ÿ4
Pression d'huile (opération continue)	kPa	310-448

Système de refroidissement

Capacité de liquide de refroidissement	L	258
Plage de fonctionnement du thermostat	ÿ	82-93
Température maximale de l'eau	ÿ	104

Caractéristiques standards

Moteur (CCEC Cummins)	●
Radiateur 50°C max, les ventilateurs sont entraînés par courroie	●
Alternateur de charge 24V	●
Alternateur : alternateur simple palier IP23, classe d'isolation H/H	●
Système de contrôle automatique standard	●
Un ensemble de filtre à air, filtre à carburant, filtre à huile	●
Disjoncteur de ligne principale/MCCB	●
Réservoir de carburant de base	●
Deux batteries 24V, rac et câble	●
Système d'échappement (tuyau d'échappement Ripple flex,	

Options du module de contrôle

- Module de contrôle de générateur automatique
- Module de contrôle avec "trois fonctions de contrôle à distance"
- Écran de transfert de charge automatique ATS
- Synchronisation des modules de contrôle
- Armoire de sortie de puissance

Dimensions de l'unité (unité de base)

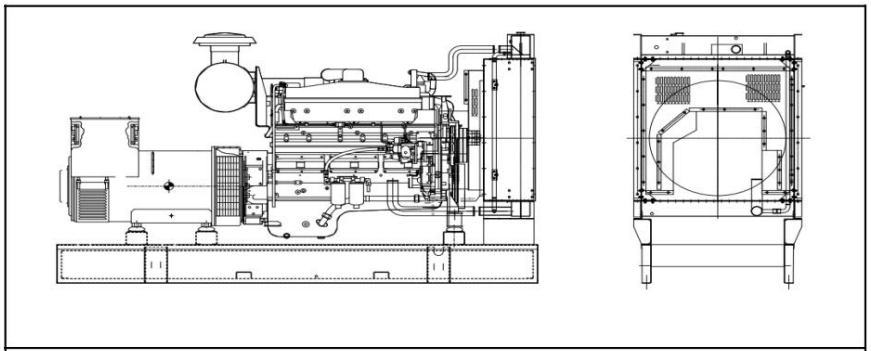

Type ouvert

Machine Translated by Google

siphon d'échappement, bride, silencieux	●
Manuel de l'Utilisateur	●

Choix

Charge de la batterie	●
Réchauffeur de moteur	●
Réchauffeur d'alternateur	●
PMG	●
Séparateur eau-huile	●
Réservoir de carburant quotidien	●
Panneau de contrôle à distance	●
Commutateur de transfert automatique/ATS	●
Boîte de commutation	●

Normeÿ: • Choix :•

Garantie*

Moteur Cummins

12 mois à partir de la date d'achat et 1000 heures.

Générateur

12 mois à compter de la date d'achat ou 1000 heures

(selon la première éventualité).

L*W*H	millimètre	4490*2060*2165
Poids	kg	7550

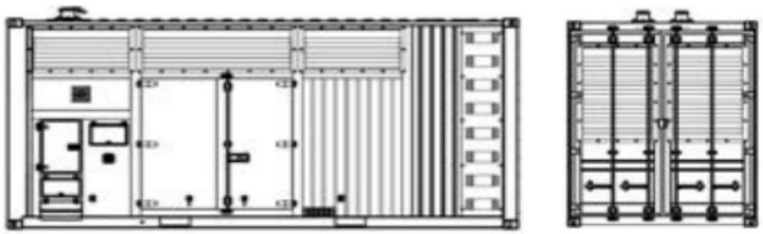

Type silencieux (conteneur standard de 20 pieds)

L*W*H 6058*2438*2591	millimètre	
Poids	kg	13000